Схема электрическая принципиальная блока питания (БП)

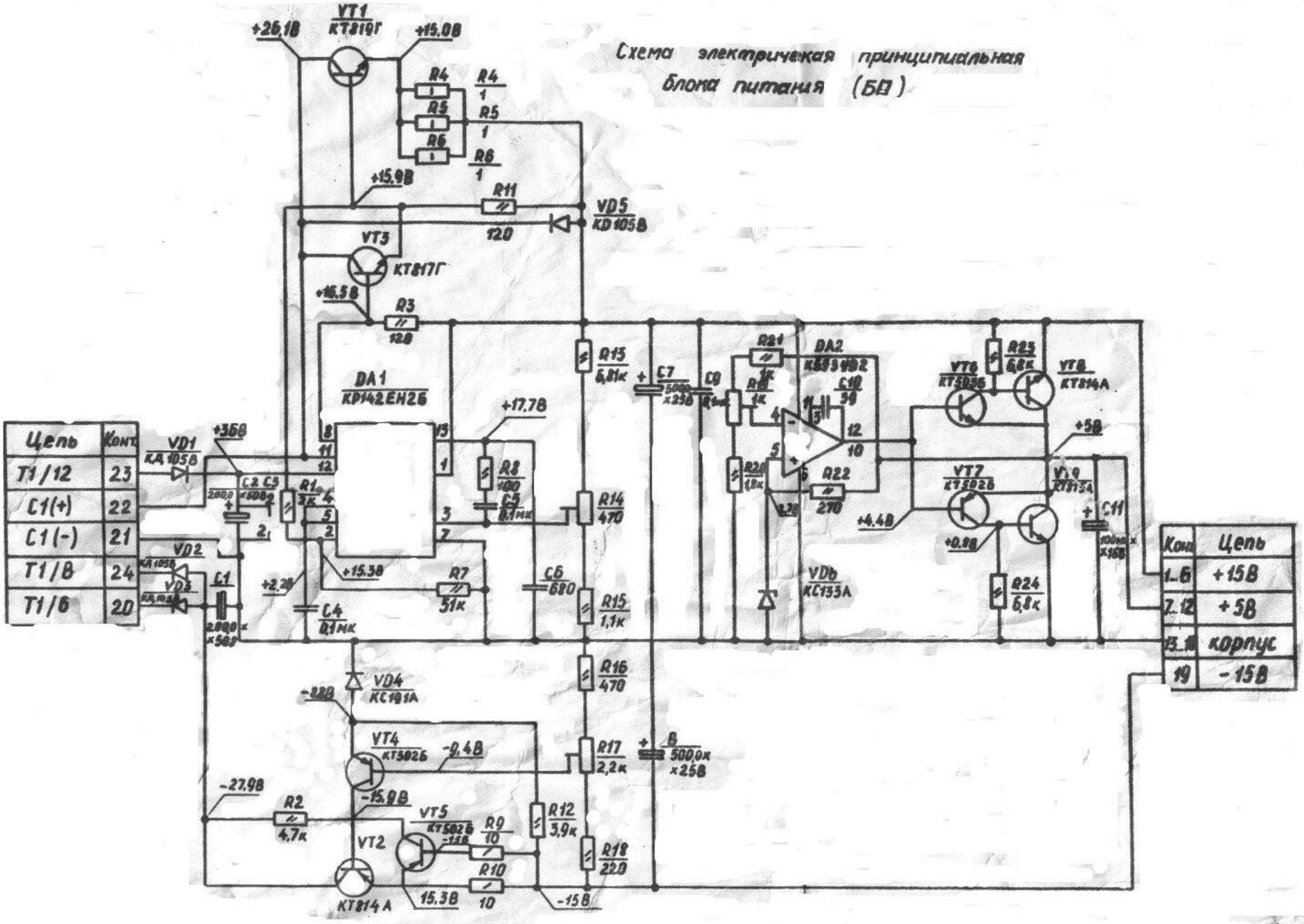

Цепь	Конт.
Т1/12	23
С1(+)	22
С1(-)	21
Т1/8	24
Т1/6	20

Конт.	Цепь
1..6	+15В
7..12	+5В
13..18	корпус
19	-15В

Примечание: Напряжения указанные на схеме измерены относительно корпуса (1) цифровым вольтметром В7-27А/1 и могут отличаться на 20% от указанных

