WARNING

Even if the mains switch is off, the amplifier can be remotely controlled. Therefore the mains voltage is not completely disconnected until the mains plug has been removed from the wall outlet.

WARNUNG

Selbst wenn der Netzschalter abgeschaltet ist, kann der Verstärker ferngesteuert werden. Das heißt, die Netzspannung ist nicht vollständig abgeschaltet, bis der Wandstecker aus der Steckdose gezogen wird.

ATTENTION

Même si l'interrupteur principal est coupé, l'amplificateur peut être commandé à distance. Par conséquent, le voltage de secteur n'est pas complètement débranché jusqu'à ce que la fiche de courant aie été retirée de la prise de courant murale.

IATENCIÓN

Aun si el interruptor principal está desconectado, el amplificador puede controlarse a distancia. Por tanto, el voltaje de la red no está completamente desconectado hasta que la clavija de enchufe haya sido retirada de la toma de corriente de la red.

BLOCK DIAGRAM BLOCK SCHALTBILD SCHÉMA DIAGRAMA ESQUEMTÁICO

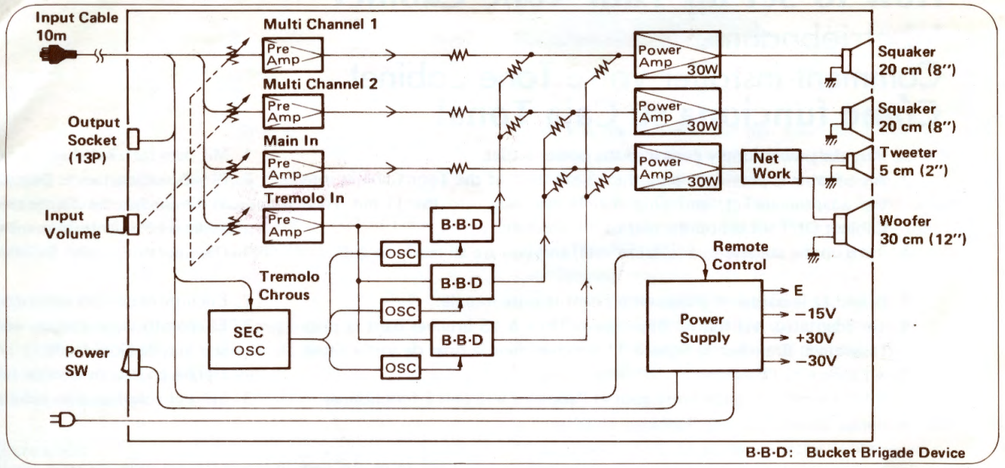

B·B·D: Bucket Brigade Device

SPECIFICATIONS

SPEAKERS
Main 30cm (12") x 1
Tremolo 20cm (8") x 2
Tweeter 5cm (2") x 1
POWER AMPLIFIERS
Main 30W (RMS) x 1
Tremolo 30W (RMS) x 2
CONTROLS
Level Volume
Power Switch (On/Remote)
OTHER FITTINGS
Aux. Tone Cabinet Socket
Power Light
Input Cable 10m (30ft) length
ACCESSORY
Adaptor (13-11 pins)
DIMENSIONS
Width 48cm (19")
Depth 41cm (16")
Height 82cm (32 ¼")
WEIGHT
38kg (83 ½ lbs.)
FINISH
Real American Walnut

TECHNISCH DATEN

LAUTSPRECHER
Hauptlautsprecher
30 cm x 1
Tremololautsprecher
20 cm x 2
Hochtöner
5 cm x 1
VERSTÄRKER
Hauptverstärker
30 Watt (Sinusleistung) x 1
Tremoloverstärker
30 Watt (Sinusleistung) x 2
BEDIENUNGSELEMENTE
Lautstärke
Netzschalter (An/Fern)
WEITERE EINRICHTUNGEN
Tone Cabinet-Zusatzbuchse
Kontrollampe für Netzanschluß
Netzkabel 10 m lang
ZUBEHÖR
Zwischenstecker (13/11 Phasen)
MAßE
Breite 48 cm
Tiefe 41 cm
Höhe 82 cm
GEWICHT
38 kg (83 ½ lbs.)
OBERFLÄCHE
Echte amerikanische Walnuß

CHARACTERISTIQUES

HAUTS-PARLEURS
Principal 30 cm x 1
Trémolo 20 cm x 2
Tweeter 5 cm x 1
AMPLIFICATEURS
Principal 30W (efficace) x 1
Trémolo 30W (efficace) x 2
REGLAGE
Niveau (Volume)
Intérrupteur (On/Remote)
GARNITURES
Prise de sortie pour Tone Cabinets supplémentaires
Indicateur d'alimentation
Câble d'entrée (à 10m de longeur)
ACCESSOIRES
Adapteur de fiche à 13 ou 11 broches
DIMENSIONS
Largeur 48 cm
Profondeur 41 cm
Hauteur 82 cm
POIDS
38 kg
SURFACE
Noyer authentique

ESPECIFICACIONES

ALTAVOCES
Principal 1 de 30 cm. de diámetro
Trémolo 2 de 20 cm. de diámetro
Trompeta de agudos 1 de 5 cm. de diámetro
AMPLIFICADORES DE POTENCIA
Principal 1 de 30 vatios (RMS)
Trémolo 2 de 30 vatios (RMS)
CONTROLES
Nivel del volumen
Interruptor principal (con control remoto)
OTROS
Conexión de la caja tonal
Luz de la energía
Cable eléctrico 10 m. de largo
ACCESORIOS
Adaptador (de 13 y 11 clavijas)
DIMENSIONES
Ancho 48 cm.
Fondo 41 cm.
Alto 82 cm.
PESO
38 kilos
ACABADO
Nogal americano

Specifications subject to change without notice.
Änderungen an den Technischen Daten vorbehalten.
Des changements sans préavis peuvent intervenir dans les charactéristiques.
Especificaciones sujetas a cambio sin previo aviso.

SINCE 1887 YAMAHA
NIPPON GAKKI CO., LTD. HAMAMATSU, JAPAN
Printed in Japan 4.80

YAMAHA

TONE CABINET

TM-5

OWNER'S MANUAL

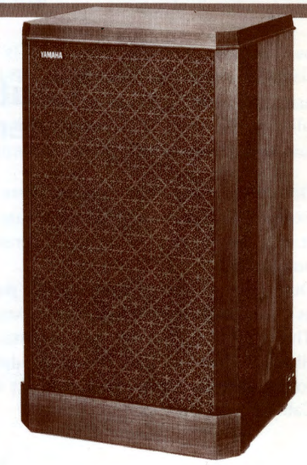

YAMAHA TM-5

Yamaha thanks and congratulates you for your purchase of the TM-5 Tone Cabinet. It can be readily and simply connected to your Electone, when its rich total quality and the added depth it imparts to the tremolo effect controlled by the Electone will add considerably to your enjoyment.
Before attempting to use your new TM-5 Tone Cabinet, please read this owner's manual carefully, and ensure that you obtain the long years of faithful service of which it is capable.

Yamaha dankt Ihnen für den Kauf des TM-5 Tone Cabinet und beglückwünscht Sie dazu. Es ist sehr einfach, es an Ihre Electone (elektrische Orgel) anzuschließen. Die reiche Tonqualität und die große Tiefe, die es dem von der Electone aus kontrollierten Tremolo Effekt verleiht, wird Ihren Genuß maßgeblich erhöhen.
Um die vielen Jahre treuer Dienste, zu denen Ihr TM-5 Tone Cabinet fähig ist zu genießen, lesen Sie bitte die Bedienungsanleitung gründlich vor der Inbetriebnahme.

Yamaha vous remercie et félicite d'avoir acquéri le Tone Cabinet TM-5. Il peut être rapidement et simplement adapté à votre Electone. La richesse de sa tonalité et la profondeur qu'il donne à l'effet de trémolo contrôlé par l'Electone augmentera considérablement votre plaisir.
Avant d'utiliser votre nouveau Tone Cabinet TM-5, lisez attentivement ces instructions. Vous serez assuré pour de longues années d'un fonctionnement aussi satisfaisant que possible.

Yamaha le agradece que haya usted adquirido una Caja Tonal TM-5. Se puede conectar fácilmente a su Electone para que su rica calidad tonal y la mayor gravedad que imparte al efecto de trémolo controlado con el Electone hagan mayor su disfrute de la música.
Antes de usar su nueva Caja Tonal TM-5 tenga la bondad de leer este manual de instruccioens cuidadosamente a fin de asegurar que le servirá fielmente por largos anos.

Cautions
Attention

1. Do not place the Tone Cabinet where it will be exposed to direct sunlight, nor locate it where it will be subject to high temperatures and humidities.
2. During electrical storms, unplug the power cord as a precaution against lightning strikes.
3. The Tone Cabinet will not automatically be silenced when you plug in your headphones, so for headphone listening, disconnect the Tone Cabinet from the Electone.

Bitte beachten Sie
Cuidado

1. Stellen Sie Ihr Tone Cabinet nicht an Plätzen auf, wo es den Sonnenstrahlen direkt, hoher Temperatur oder Feuchtigkeit ausgesetzt ist.
2. Als eine Vorsichtsmaßnahme gegen Blitzeinschlag bei elektrischen Stürmen, bitte ziehen Sie den Stecker aus der Steckdose.
3. Da beim Anschließen des Kopfhörers der Ton des Tone Cabinet nicht automatisch abgestellt wird, unterbrechen Sie bitte bei der Verwendung des Kopfhörers die Verbindung zwischen Tone Cabinet und Electone.

1. Ne pas exposer le Tone Cabinet au soleil. Ni le placez pas auprès d'une source de chaleur ni dans un endroit humide.
2. En cas de tonnerre, débranchez le cordon-secteur par précaution en cas de foudre.
3. Le son du Tone Cabinet ne sera pas automatiquement coupé si vous branchez les casques. Pour écouter avec les casques, débranchez le Tone Cabinet de l'Electone.

1. No coloque la Caja Tonal en lugar expuesto a la luz directa del sol ni sujeto a temperaturas altas o mucha humedad.
2. Si hay una tormenta eléctrica, desenchufe el cordón eléctrico como precaución contra rayos.
3. El sonido de la Caja no se cortará automáticamente al conectar audifonos. Para escuchar con audifonos, desconecte la Caja Tonal del Electone.

How to Set up Your Tone Cabinet
Inbetriebnahme
Comment installer votre Tone Cabinet
Cómo funciona su Caja Tonal

1. Plug the power supply cord into the power outlet.
2. An adaptor is provided: plug the 13-pin plug of the Tone Cabinet into the adaptor socket, and plug the 11-pin plug into the 11-pin Tone Cabinet OUT socket on the rear of the Electone.
3. Turn up the volume to a suitable level, and you are all ready to go!

1. Mit dem Netzkabel ans Stromnetz anschließen.
2. Ein Zwischenstecker liegt bei. Den 13-Phasenstecker des Tone Cabinet in die Buchse des Zwischensteckers einführen und den 11-Phasenstecker in die 11-Phasenbuchse auf der Rückseite der Electone stecken.
3. Die Lautstärke nach Belieben einstellen, und schon ist alles bereit!

1. Branchez le cordon d'alimentation dans la prise murale.
2. Un adaptateur est fourni. Branchez la fiche à 13 broches dans la prise respective. Branchez la fiche à 11 broches dans la prise de sortie située à l'arrière de l'Electone.
3. Réglez le volume selon votre goût et l'appareil sera prêt à fonctionner.

1. Enchufe el cordón eléctrico en una toma de corriente.
2. El aparato viene con un adaptador. Inserte el enchufe de 13 espigas de la Caja de Sonido en la conexión del adaptador y el enchufe de 11 espigas en la conexión de salida en la parte de atrás del Electone.
3. Suba el volumen a un nivel adecuado y estará listo.

Explanations of the Back Panel
Erklärung der Rückseite
Explications du panneau arrière de l'appareil
Explicación del panel trasero

Power Switch
ON: Turn this switch ON to connect the power.
REMOTE: In this position, the Tone Cabinet is controlled by the ON-OFF switch on the Electone.

NETZSCHALTER
ON: Zur Stromzufuhr den Schalter auf ON schalten.
REMOTE: In dieser Stellung wird das Tone Cabinet vom ON-OFF Schalter der Electone aus bedient und kann so nach Bedarf an- oder abgestellt werden.

Interrupteur marche-arrêt
ON: Tournez ce bouton pour allumer.
REMOTE: Sur cette position le Tone Cabinet est contrôlé par l'interrupteur marche-arrêt de l'Electone. Il s'allume et éteint automatiquement.

Interruptor principal
ON: Con este conmutador se conecta la energía.
REMOTE (CONTROL REMOTE): En esta posición, la Caja de Sonido se controla mediante el interruptor principal del Electone.

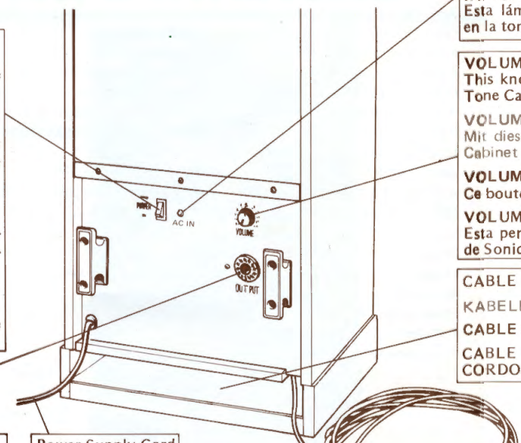

AC INDICATOR
This lamp turns on when the AC plug is plugged into an AC outlet.

AC-ANZEIGER
Diese lampe leuchtet auf, wenn der Stecker in die Wandsteckdose eingesteckt wird.

INDICATEUR AC
Cette lampe s'allume lorsque la fiche AC est branchée dans la prise de courant AC.

INDICADOR AC
Esta lámpara se enciende cuando la clavija AC está conectada en la toma de corriente AC.

VOLUME
This knob is used to adjust the loudness of the sound from the Tone Cabinet.

VOLUME
Mit diesem Regler wird die Lautstärke des Tones aus dem Tone Cabinet geregelt.

VOLUME
Ce bouton sert à regler le volume du son du Tone Cabinet.

VOLUME (VOLUMEN)
Esta perilla se usa para ajustar el volumen del sonido de la Caja de Sonido.

CABLE STORAGE BOX
KABELBEHÄLTER
CABLE STORAGE BOX - Logement des fils.
CABLE STORAGE BOX (COMPARTIMIENTO DEL CORDON): Para guardar el cordón.

13-Pin OUTPUT SOCKET–
This is used when two or more Tone Cabinets are to be connected. Plug the additional Tone Cabinets in with their 13-pin plugs.

13-PHASENAUSGANGSBUCHSE
Diese wird beim Anschluß von zwei oder mehreren Tone Cabinets benutzt. Die 13-Phasenstecker aller weiteren Tone Cabinets dort einführen.

13-PIN OUTPUT SOCKET
Prise de sortie à 13 broches. Elle est utilisée pour adapter deux ou plus Tone Cabinets. Branchez les Tone Cabinets supplémentaires aux prises respectives à 13 broches.

13-PIN OUTPUT SOCKET (CONEXION DE SALIDA DE 13 ESPIGAS)
Se usa cuando se van a conectar dos o más Cajas de Sonido. Enchufe las Cajas de Sonido con sus enchufes de 13 espigas.

Power Supply Cord
Netzkabel
Cordon-secteur
Cordón eléctrico

13-Pin-Plug
13-Phasenstecker
Fiche à 13 broches
Enchufe de 13 espigas

13 Pin-Socket
13-Phasenbuchse
Prise à 13 broches
Conexión de 13 espigas

11 Pin-Plug
11-Phasenstecker
Fiche à 11 broches
Enchufe de 11 espigas

13-11 Pins Adaptor
13/11-Phasenzwischenstecker
Adaptateur de Fiche a 13 ou 11 broches
Adaptador de 13 a 11 espigas