SCHEMATIC DIAGRAM DM-24 POWER SUPPLY SECTION

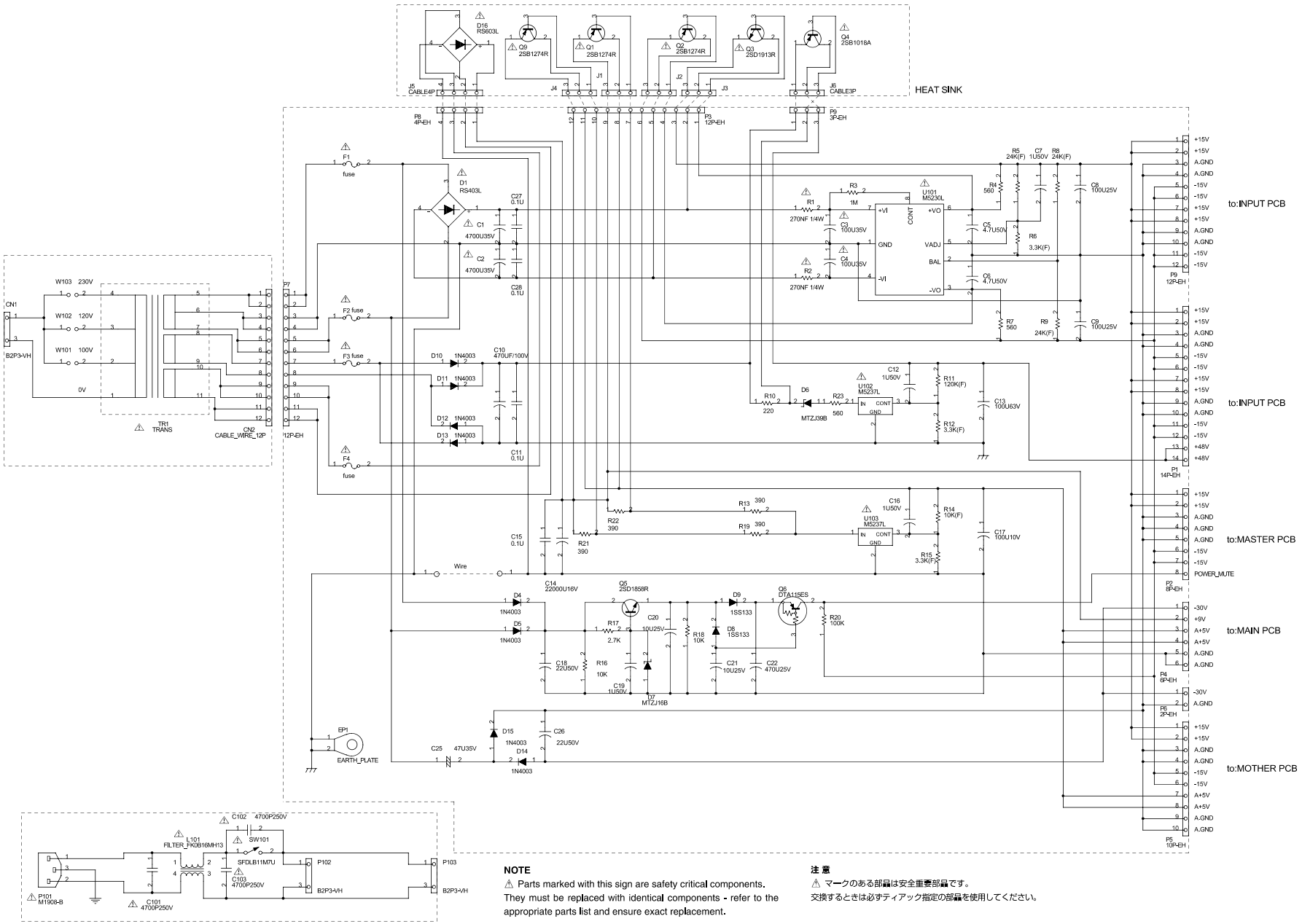

NOTE

⚠ Parts marked with this sign are safety critical components. They must be replaced with identical components - refer to the appropriate parts list and ensure exact replacement.

注 意

⚠ マークのある部品は安全重要部品です。
交換するときは必ずティアック指定の部品を使用してください。

Digital Mixing Console **DM-24**

1 st Issue; September 2001