CE

Déclaration de conformité

Fatar Srl
Zona Ind.le Squartabue
62019 Recanati MC Italie
déclare que ce produit est conforme aux normes européennes suivantes :
Directives et normes connexes :

Directive basse tension 2006/95/CE

EN 60065:	**1998**	Exigences de sécurité pour l'audio, la vidéo et appareil audiovisuel à usage professionnel
2004/108/CE	**1997**	Directive sur la compatibilité électromagnétique (CEM)
EN 55103-1/E1:	**1997**	Norme de produit – Appareils audio, vidéo et audiovisuels à usage professionnel, Compatibilité électromagnétique des équipements audio: Émission
EN 55103-2/E1:		Norme de produit – Appareils audio, vidéo et audiovisuels à usage professionnel, Compatibilité électromagnétique des équipements audio: Immunité

Les dossiers techniques sont conservés au siège social de Fatar Srl, 62019 Recanati MC, Italie.

Les déclarations ci-dessus sont nulles en cas de modification de l'appareil sans approbation ou d'entretien non autorisé.

RoHS COMPLIANT 2002/95/EC

www.fatar.com

Conformité RoHS

Il s'agit de certifier que le produit est conforme à roHS et répond aux exigences et aux limites spécifiées des substances réglementées conformément à Directive 2002/95/CE.

© par FATAR Srl

FATAR Srl

Zona Ind.le Squartabue

62019 Recanati MC

ITALIE



Guide de l'utilisateur

PÉDALE
SL P3D
pour SL88

studiologic®
made to perform

Aucune partie de ce manuel ne peut être reproduite ou transmise sous quelque forme que ce soit.
ou par quelque moyen que ce soit sans le consentement préalable du titulaire du droit d'auteur.

DEEE

Ce produit est marqué du symbole DEEE pour être conforme à la

Directive 2002/96/CE sur les déchets d'équipements électriques et électroniques (DEEE) de l'Union européenne . Le symbole indique que ce produit ne doit pas être traité comme un déchet ménager. Il doit être éliminé et recyclé en tant que déchets électroniques. S'il vous plaît aider à garder notre environnement propre.

Révision 11.2019

Bienvenue!

Merci d'avoir choisi cet interrupteur à pied / pédale de sustain. Vous avez obtenu un produit de pointe fabriqué par le célèbre fabricant Studiologic by Fatar.

Veuillez **lire attentivement l'intégralité du guide de l'utilisateur et** le **conserver pour référence.**

Utilisation prévue

Ce produit est conçu pour fonctionner comme pédale / pédale de sustain pour instruments de musique électroniques uniquement.

La conversion et/ou la modification non autorisée de l'appareil sont inadmissibles pour des raisons de sécurité et d'approbation (CE). Toute utilisation autre que celle décrite ci-dessus n'est pas admise et peut endommager le produit ou l'appareil connecté et peut entraîner des risques tels que court-circuit, incendie, choc électrique, etc.

Consignes de sécurité importantes

Ne branchez jamais l'appareil à des tensions élevées, telles que le secteur. Cela peut entraîner des risques de blessures graves et de décès.

Cet appareil est conçu pour être actionné à pied, pas à la main. Pour éviter tout risque de blessure corporelle, gardez vos mains et vos **doigts à l'écart des pièces mobiles** (levier de **pédale).**

Les appareils électroniques et les **accessoires doivent être rangés loin des enfants.**

N'utilisez pas l'appareil à d'autres fins que comme pédale de volume / expression pour instruments de musique électroniques. Branchez l'appareil uniquement sur les prises de votre appareil musical étiquetées avec « Expression », « Pédale », « Contrôleur de pied » ou similaire.

Eau / humidité:
Pour réduire le risque d'incendie ou de choc électrique, n'exposez pas l'appareil à l'eau ou à l'humidité. Si l'appareil est déplacé d'un endroit froid vers une pièce chaude, de la condensation peut se produire à l'intérieur. Pour éviter tout dommage, veuillez laisser l'appareil atteindre la température ambiante avant de l'utiliser.

Garantie

Chaque produit Fatar Studiologic a été soigneusement fabriqué, calibré et testé. Tout cela permet une période de garantie. Les dommages dus à un transport, un montage ou une manipulation incorrects ne sont pas couverts par cette garantie. Tout cela est basé sur les conditions générales du distributeur local / FATAR Srl, Italie. Une compensation supérieure au prix de l'appareil est exclue.

État de l'art

Pour garantir une qualité maximale, tous les appareils de Studiologic by Fatar sont toujours conçus pour être des produits à la pointe de la technologie. Par conséquent, les mises à jour, les modifications et les améliorations sont effectuées sans préavis. Les spécifications techniques et l'apparence du produit peuvent différer de ce guide de l'utilisateur.

Spécifications



Pédale de sustain de style Solid Piano.

Connecteur: 1x prise TRS, 6,3mm (1/4').

Longueur du câble: 2 m

Poids: 0,65 kg

Dimensions: 26,2 x 22 x 6,5 cm (L x L x H).

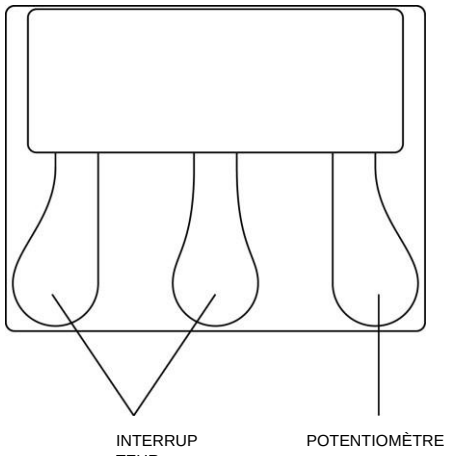

Schémas

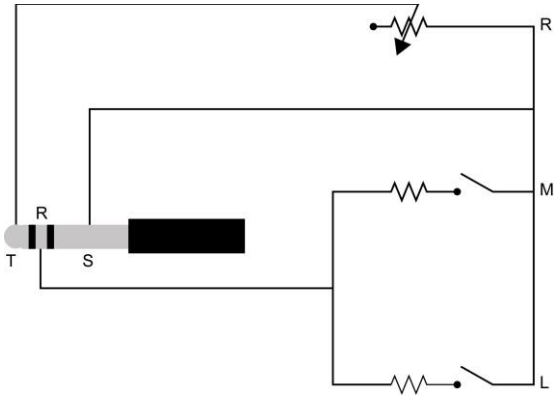

Compatibilité

Ce produit est compatible avec la plupart des instruments Studiologic. Veuillez consulter la liste complète à l'adresse suivante :

https://studiologic-music.com/support/pedals/

La compatibilité avec d'autres marques ne peut pas être assurée en raison des différentes normes de câblage et de matériel utilisées.

Studiologic exclut la responsabilité pour les dommages qui découlent de l'utilisation de la pédale avec des appareils non déclarés compatibles.

Configuration

Branchez le connecteur de votre pédale / pédale de sustain à une prise de votre clavier MIDI, de votre amplificateur de son ou de votre piano numérique.

Veuillez vous référer au manuel de votre appareil MIDI ou piano numérique, si la pédale est prise en charge. Dans le manuel de l'appareil MIDI, vous trouverez également des remarques sur les paramètres que vous pouvez contrôler avec l'interrupteur à pied / pédale de sustain

Opération

Pendant que vous jouez au clavier, appuyez sur la pédale pour appliquer l'effet sélectionné. La pédale revient à sa position initiale lorsqu'elle est relâchée.

Nettoyage / Entretien

N'utilisez jamais de détergent abrasif qui pourrait endommager la surface. Nous recommandons un chiffon en microfibre légèrement humide.
N'ouvrez pas le châssis. Il n'y a pas de pièces réparables par l'utilisateur à l'intérieur.

- Numa Compact 2/2x nécessite de régler la bonne polarité des pédales de sustain dans les paramètres globaux. Veuillez consulter le manuel d'utilisation.
- Les claviers Numa X Piano et SL reconnaissent la bonne polarité des pédales de sustain au démarrage. Si vous connectez une pédale de sustain, redémarrez l'instrument pour régler la polarité correcte.

1. Le VP/25 ne peut être connecté qu'à la prise d'entrée PED4 (en choisissant *VP/25* dans les réglages PED4 d'une ZONE). Nous recommandons d'utiliser VP/27 ou FP/50 au lieu de VP/25 car ils sont tous deux compatibles avec la prise d'entrée PED3.

Produits d'autres marques

Du fait des nombreuses pédales existantes, il n'est pas possible d'en faire une liste complète.
La compatibilité avec d'autres marques ne peut être assurée en raison des différentes normes de câblage et de matériel utilisées.

Assurez-vous d'avoir le manuel d'utilisation et les spécifications techniques des produits à portée de main.

Pédales Switch/Sustain

Une pédale switch/sustain peut être **ouverte au repos** ou **fermée au repos** . Votre instrument doit être compatible avec le bon mode.

- Studiologic VFP/1, VFP/2, VFP/3, PS sont disponibles dans les deux modes.
- Presque tous les produits Studiologic nécessitent une *ouverture au repos* par défaut.

Si vous n'êtes pas sûr de ces informations, nous vous recommandons de choisir une pédale avec un sélecteur d'ouverture/fermeture.

Pédales de volume/d'expression ou pédales de sustain variables

Vérifiez les paramètres suivants :

1. **Schéma de câblage du connecteur** .
   Si l'instrument nécessite un type de connecteur différent, la pédale ne fonctionnera pas ou pourra provoquer des effets indésirables.
   Ces informations sont incluses dans le guide produit des pédales Studiologic.
2. **Valeur de résistance du potentiomètre (KOhm)**
   Cette valeur affecte la réponse de la pédale à la pression.
   - Les pédales Studiologic ont des potentiomètres avec une résistance de 0-10 KOhm.

- Les instruments Studiologic nécessitent des pédales avec un potentiomètre de 0 à 10 KOhm.

Plusieurs pédales

plusieurs pédales (par exemple VFP3) fonctionnent de la même manière qu'une seule pédale (voir ci-dessus):

- **Ouvert au repos** ou **Fermé au repos**
  En cas de pédale de commutation.
- **Potentiomètre de résistance**
  En cas de pédale d'expression ou variable.
- **Schéma de câblage des connecteurs**
  Veuillez noter que plusieurs pédales peuvent avoir plus d'un connecteur.

Contrôleurs MIDI

Tous les produits Studiologic sont compatibles avec le protocole MIDI standard, à l'exception d'*Active sensing* .

Si vous utilisez un produit d'une autre marque, assurez-vous qu'il ne nécessite pas de messages MIDI autres que le protocole standard.