

ASRock

X570 TAICHI

User Manual

Version 1.1
Publié en juillet 2019
Droit d'auteur©2019 ASRock INC. Tous droits réservés.

Avis sur le droit d'auteur :

Aucune partie de cette documentation ne peut être reproduite, transcrite, transmise ou traduite dans une langue, sous quelque forme que ce soit ou par quelque moyen que ce soit, à l'exception de la duplication de documents par l'acheteur à des fins de sauvegarde, sans le consentement écrit d'ASRock Inc.

Les produits et les noms d'entreprise figurant dans la présente documentation peuvent ou non être des marques déposées ou des droits d'auteur de leurs sociétés respectives, et ne sont utilisés que pour l'identification ou l'explication et au bénéfice des propriétaires, sans intention de porter atteinte.

Avertissement:

Les spécifications et les informations contenues dans cette documentation sont fournies uniquement pour une utilisation informationnelle et peuvent être modifiées sans préavis, et ne devraient pas être construites comme un engagement par ASRock. ASRock n'assume aucune responsabilité pour les erreurs ou les sions omisqui peuvent apparaître dans cette documentation.

En ce qui concerne le contenu de cette documentation, ASRock ne prévoit aucune garantie, qu'elle soit exprimée ou implicite, y compris, mais sans s'y limiter, les garanties implicites ou les conditions de merchantability ou d'aptitude à un but particulier.

En aucun cas ASRock, ses administrateurs, dirigeants, employés ou agents ne seront responsables de dommages indirects, spéciaux, accessoires ou conséquents (y compris les dommages-intérêts pour perte de bénéfices, perte d'entreprise, perte dedonnées, interruption d'activité et autres), même si ASRock a été informé de la possibilité de tels dommages résultant d'un défaut ou d'une erreur dans la documentation ou le produit.

Ce dispositif est conforme à la partie 15 des règles de la FCC. L'opération est soumise à the suivant deux conditions:

(1) cet appareil peut ne pas causer d'interférences nocives, et
(2) ce dispositif doit accepter toute interférence reçue, y compris toute interférence qui peut causer un fonctionnement indésirable.

CALIFORNIE, ETATS-UNIS SEULEMENT

La batterie au lithium adoptée sur cette carte mère contient du perchlorate, une substance toxique contrôlée dans les règlements de perchlorate Best Management Practices (BMP) adoptés par l'Assemblée législative de Californie. Lorsque vous jetez la batterie au lithium en Californie, Etats-Unis, s'il vous plaît suivre les règlements connexes à l'avance.

« Perchlorate La manipulation spéciale des matières peut s'appliquer, voir www.dtsc.ca.gov/hazardouswaste/ perchlorate"

Site Web de l'ASRock : http://www.asrock.com

AUSTRALIE SEULEMENT

Nos produits sont livrés avec des garanties qui ne peuvent être exclues en vertu de la loi australienne sur la consommation. Vous avez droit à un remplacement ou à un remboursement pour une défaillance majeure et à une indemnisation pour toute autre perte ou dommage raisonnablement prévisible causé par nos marchandises. Vous avez également le droit de faire réparer ou remplacer les marchandises si les marchandises ne sont pas de qualité acceptable et si la défaillance n'équivaut pas à une défaillance majeure. Si vous avez besoin d'aide s'il vous plaît appelez ASRock Tél : +886-2-28965588 ext.123 (Standard International appel charges appliquer)

Les termes HDMI® et HDMI High-Definition Multimedia Interface, et le logo HDMI sont des marques de commerce ou des marques déposées de HDMI Licensing LLC aux États-Unis et dans d'autres pays.

HIGH-DEFINITION MULTIMEDIA INTERFACE

Fabriqué sous licence sous licence en vertu des brevets américains nos: 5,95674; 5 974 380; 6 487 535;
7 003 467 brevets américains et mondiaux délivrés et en instance. DTS, le Symbole, & DTS et le Symbole ensemble est une marque déposée & DTS Connect, DTS Interactive, DTS Neo:PC sont des marques de commerce de DTS, Inc produit comprendsof tware.
© DTS, Inc., Tous droits réservés.

Connect

Interactive

Neo:PC

Avertissement CE

Ce dispositif est conforme à la directive 2014/53/UE émise par la Commission de la Communauté européenne.

Cet équipement est conforme aux limites d'exposition aux rayonnements de l'UE fixées pour un environnement incontrôlé.
Cet équipement doit être installé et actionné avec une distance minimale de 20cm entre le radiateur et votre corps.

Les opérations dans la bande de 5,15 à 5,35 GHz sontliées uniquement à l'utilisation à l'intérieur.



AT	BE	BG	CH	CY	CZ	DE
DK	EE	EL	ES	FI	FR	HR
HU	IE	IS	IT	LI	LT	LU
LV	MT	NL	NO	PL	PT	RO
SE	SI	SK	TR	UK		

CE

Puissance de transmission radio par Type de émetteur réceptif

Fonction	Fréquence	Puissance de sortie maximale (EIRP)
Wifi	2400-2483,5 MHz	18,5 + / -1,5 dbm
	5150-5250 MHz	21,5 + / -1,5 dbm
	5250-5350 MHz	18,5 + / -1,5 dbm (sans TPC) 21,5 + / -1,5 dbm (TPC)
	5470-5725 MHz	25,5 + / -1,5 dbm (pas de TPC) 28,5 + / -1,5 dbm (TPC)
Bluetooth	2400-2483,5 MHz	8,5 + / -1,5 dbm

Contenu

Chapitre 1 Introduction 1

1.1 Contenu du paquet 1

1.2 Spécifications 2

1.3 Disposition de la carte mère 8

1.4 Groupe d'experts I/S 10

Module WiFi-802.11ax 1.6 WiFi-802.11ax et WiFi ASRock 2,4/5 GHz Antenne 13

Chapitre 2 Installation 14

2.1 Installation du processeur 15

2.2 Installation du ventilateur cpu et de la dissipateur thermique 17

2.3 Installation de modules mémoire (DIMM) 26

2.4 Machines à sous d'expansion (machines à sous PCI Express) 29

2.5 Configuration des cavaliers 30

2.6 Têtes et connecteurs à bord 31

2.7 Commutateurs intelligents 37

2.8 Dr. Débogage 39

2.9 Guide d'exploitation SLI™ et Quad SLI™ 45

2.9.1 Installation de deux cartes graphiques SLI™-Ready 45

2.9.2 Installation et configuration du pilote 47

2.10 CrossFireX™ , 3 voies CrossFireX™ et Quad CrossFireX™ Guide d'opération 48

2.10.1 Installing Deux CrossFireX™-Ready Graphics Cards 48

2.10.2 Installation de trois cartes graphiques CrossFireX™-Ready Graphics 50

2.11 Guide d'installation du module M.2_SSD (NGFF) (M2_1) 52

2.12 Guide d'installation du module M.2_SSD (NGFF) (M2_2) 55

2.13 Guide d'installation du module M.2_SSD (NGFF) (M2_3) 58

Chapitre 3 Opération logiciels et services publics 61

3.1 Installation des pilotes 61

3.2 A-Tuning 62

3.2.1 Installation d'un accordage 62

3.2.2 Utilisation de A-Tuning 62

3.3 ASRock Live Update & APP Shop 65
3.3.1 Vue d'ensemble de l'interface utilisateur 65
3.3.2 Applications 66
3.3.3 BIOS & Conducteurs 69
3.3.4 Réglage 70
3.4 ASRock Polychrome SYNC 71
Chapitre 4 UTILITAIRE D'INSTALLATION UEFI 74
4.1 Introduction 74
4.1.1 Barre de menu UEFI 74
4.1.2 Clés de navigation 75
4.2 Écran principal 76
4.3 OC Tweaker Écran 77
4.4 Écran avancé 81
4.4.1 Configuration du processeur 82
4.4.2 Configuration des appareils embarqués 83
4.4.3 Configuration de stockage 85
4.4.4 Configuration API 86
4.4.5 Configuration Super IO 87
4.4.6 Informatique de confiance 88
4.4.7 AMD CBS 89
4.4.8 AMD PBS 90
4.4.9 Overclocking AMD 91
4.5 Outils 92
4.6 Surveillance des événements de santé matérielle Screen 93

4.7 Écran de sécurité 96
4.8 Écran de démarrage 97
4.9 Écran de sortie 99

Chapitre 1 Introduction

Merci d'avoir acheté la carte mère ASRock X570 Taichi, une carte mère fiable produite sous le contrôle de qualité toujours rigoureux d'ASRock. Il offre d'excellentes performances avec un design robuste conforme à l'engagement d'ASRock à la qualité et l'endurance.

Dans cette documentation, les chapitres 1 et 2 contiennent l'introduction de la carte mère et des guides d'installation étape par étape. Le chapitre 3 contient le guide de fonctionnement du logiciel et des utilitaires. Le chapitre 4 contient le guide de configuration de la configuration du BIOS.

Étant donné que les spécifications de la carte mère et le logiciel BIOS peuvent être mis à jour, le contenu de cette documentation sera modifié sans préavis. En cas de modification de cette documentation, la version mise à jour sera disponible sur le site Web d'ASRock sans autre préavis. Si vous avez besoin d'un soutien technique lié à cette carte mère, veuillez visiter notre site Web pour obtenir des informations précises sur le modèle que vous utilisez. Vous trouverez peut-être les dernières cartes VGA et la liste de support cpu sur le site Web d'ASRock. http://www.asrock.com du site web D'ASRock http://www.asrock.com.

1.1 Contenu du paquet

- Carte mère ASRock X570 Taichi (facteur de forme ATX)
- Guide d'installation rapide ASRock X570 Taichi
- ASRock X570 Taichi Support CD
- 4 x Câbles de données ATA (SATA) en série (facultatif)
- 1 x Carte SLI_HB_Bridge_2S ASRock (facultatif)
- 1 x Antennes ASRock WiFi 2,4/5 GHz
- 1 x Tournevis ASRock (Facultatif)
- 3 x Vis pour prise M.2 (facultatif)
- 2 x Standoffs pour les prises M.2 (facultatif)

1.2 Spécifications

Plate-forme	•Facteur de forme ATX •2 oz de BPC en cuivre
Cpu	• Prend en charge les processeurs de séries AMD AM4 Ryzen™ 2000 et 3000 • Intersil Digital PWM • 14 Conception de la phase de puissance • Prend en charge ASRock Hyper BCLK Engine II

Chipset	• AMD X570
Mémoire	• Technologie de mémoire DDR4 à double canal • 4 x Fentes DIMM DDR4 • Les processeurs de la série AMD Ryzen (Matisse) soutiennenent DDR4 4666+ (OC)/4400(OC)/4300(OC)/4266(OC)/4200(OC)/4133(OC)/ 3466(OC)/3200/2933/2667/2400/2133 ECC & non-ECC, mémoire non • Les processeurs de la série AMD Ryzen (Pinnacle Ridge) soutiennenent le DDR4 3600+(OC)/3466(OC)/3200(OC)/2933/2667/2400/2133 ECC & mémoire non tamponnée ECC* • Les processeurs de la série AMD Ryzen (Picasso) soutiennent DDR4 3466+| (OC)/3200(OC)/2933/2667/2400/2133 mémoire non tamponnée* * Pour les processeurs de la série Ryzen (Picasso), eCC n'est pris en charge qu'avec des processeurs PRO. * Veuillez consulter la liste de support mémoire sur le site Web d'ASRock pour plus d'informations. (http://www.asrock.com/) * Veuillez vous référer à page 26 pour le support de fréquence maximale DDR4 UDIMM. • Max. capacité de mémoire système: 128 Go • 15µ Contact or dans les fentes DIMM
Expansion	**AMD Ryzen série PROCESSEURs (Matisse)**
Fente	•3 x PCI Express 4.0 x16 Machines à sous (PCIE1/PCIE3/PCIE5 : simple à x16 (PCIE1); double à x8 (PCIE1) / x8 (PCIE3); triple à x8 (PCIE1) / x8 (PCIE3) / x4 (PCIE5))*

Anglais

Processeurs de la série AMD Ryzen (Pinnacle Ridge)

- 3 x PCI Express x16 Machines à sous (PCIE1/PCIE3/PCIE5: simple à Gen3x16 (PCIE1); dual à Gen3x8 (PCIE1) / Gen3x8 (PCIE3); triple à Gen3x8 (PCIE1) / Gen3x8 (PCIE3) / Gen4x4 (PCIE5)*

CPU de la série AMD Ryzen (Picasso)

- 1 x fente PCI Express 3.0 x16 (simple à x8 (PCIE1)*
- 1 x fente PCI Express 4.0 x16 (simple à x4 (PCIE5)*

* Prend en charge NVMe SSD comme disques de démarrage

- 2 x Pci Express 4.0 x1 Machines à sous
- Prend en charge AMD Quad CrossFireX™, 3-Way CrossFireX™ et CrossFireX™
- Prend en charge NVIDIA® Quad SLI™ et SLI™**
- Prend en charge NVIDIA® NVLink™ avec des cartes graphiques de la série NVIDIA® GeForce® RTX**

** NVIDIA NVLink Bridge ne vient pas avec le paquet. S'il vous plaît l'acheter auprès de NVIDIA® si nécessaire.

** Cette fonctionnalité n'est prise en charge qu'avec les processeurs de la série Ryzen (Pinnacle Ridge).

- 1 x Prise verticale M.2 (touche E) avec le WiFi-Module 802.11ax (à l'arrière I/S)
- 15µ Gold Contact dans la fente VGA PCIe (PCIE1)

Graphiques

•Graphiques intégrés de la série AMD Radeon™ Vega dans la série Ryzen APU*

* Le soutien réel peut varier selon le Processeur

- DirectX 12, Pixel Shader 5.0
- Mémoire partagée par défaut 2 Go. La mémoire partagée Max prend en charge jusqu'à 16 Go.

* La mémoire partagée Max 16 Go nécessite 32 Go de mémoire système installéd.

- Prend en charge HDMI 2.0 avec max. résolution jusqu'à 4K x 2K (4096x2160) @ 60Hz
- Prend en charge auto Lip Sync, Deep Color (12bpc), xvYCC et HBR (High Bit Rate Audio) avec ports HDMI 2.0 (moniteur HDMI conforme est requis)
- Prend en charge HDR (High Dynamic Range) avec HDMI 2.0
- Prend en charge HDCP 2.2 avec port HDMI 2.0
- Prend en charge la lecture 4K Ultra HD (UHD) avec le port HDMI 2.0
- Prend en charge Microsoft PlayReady®

Audio	• 7.1 CH HD Audio avec protection de contenu (Codec audio Realtek ALC1220) • Prise en charge audio Blu-ray Premium • Prend en charge la protection contre les surtensions • Prend en charge Purity Sound™ 4 - Casquettes audio de la série D'or fin de Nichicon - 120dB SNR DAC avec amplificateur différentiel - Amplificateur de casque premium NE5532 pour panneau avant Connecteur audio (prend en charge jusqu'à 600 casques Ohm) - Pure Power-In - Technologie de commande directe - Bouclier d'isolement de PCB - Détection d'impédance sur le port line out - Couches PCB individuelles pour canal audio R/L - Gold Audio Jacks - Connecteur audio Gold de 15µ •Prend en charge DTS Connect
LAN	• Gigabit LAN 10/100/1000 Mb/s • GigaLAN Intel® I211AT • Prend en charge Wake-On-LAN • Prend en charge la protection contre la foudre et l'ESD • Prend en charge Ethernet 802.3az • Prend en charge PXE
Sans fil Lan	• Intel® 802.11ax WiFi Module • Prend en charge IEEE 802.11a/b/g/n/ax • Prend en charge la double bande (2,4/5 GHz) • Prend en charge le WiFi6 802.11ax (2.4Gbps) • 2 antennes pour soutenir 2 (Transmettre) x 2 (Recevoir) technologie de diversité • Prend en charge Bluetooth 5.0 + Classe haute vitesse II • Prend en charge MU-MIMO
Panneau arrière I/S	• 2 x Ports d'antenne • 1 x PS/2 Souris/Port clavier • 1 x Port HDMI • 1 x Port optique SPDIF Out • 1 x USB 3.2 Gen2 Type-A Port (10 Go/s) (Prend en charge la protection ESD)

Anglais

	• 1 x Port de type C USB 3.2 Gen2 (10 Go/s) (prend en charge la protection ESD) • 6 x Ports USB 3.2 Gen1 (Prend en charge la protection ESD) * Ultrune puissance USB est prise en charge sur USB3_5_6 ports. * La fonction de réveil ACPI n'est pas prise en charge sur USB3_5_6ports. • 1 x Port LAN RJ-45 avec LED (LED ACT/LINK et LED DE VITESSE) • 1 x Bouton CMOS clair • 1 x Bouton Flashback BIOS • Prises audio HD: Haut-parleur arrière / Central / Bass / Line in / Front parleur / Microphone (Gold Audio Jacks)
Stockage	•8 x Connecteurs SATA3 6,0 Go/s, prise en charge RAID (RAID 0, RAID 1 et RAID 10), NCQ, AHCI et Hot Plug • 1 x Hyper M.2 Socket (M2_1), prend en charge le type de clé M 2242/2260/2280 M.2 SATA3 6,0 Gb/s module et M.2 PCI Module express jusqu'à Gen4x4 (64 Go/s) (avec Matisse) ou Gen3x4 (32 Gb/s) (avec Pinnacle Ridge et Picasso)* • 1 x Hyper M.2 Socket (M2_2), prend en charge le type de clé M 2260/2280 M.2 MODULE PCI Express jusqu'à Gen4x4 (64 Go/s)* • 1 x Hyper M.2 Socket (M2_3), prend en charge le module M Key type 2230/2242/2260/2280/22110 M.2 SATA3 6,0 Gb/s et le module PCI Express M.2 jusqu'à Gen4x4 (64 Go/s)* * Si M2_3 est occupé, la fente PCIE5 sera désactivée * Prend en charge NVMe SSD comme disques de démarrage * Prend en charge ASRock U.2 Kit
Connecteur	• 1 x Tête TPM SPI • 1 x Puissance LED et en-tête de haut-parleur • 1 x En-tête LED ventilateur AMD * L'en-tête LED fan AMD est compatible avec une bande LED RGB régulière. * L'en-tête LED AMD Fan prend en charge les bandes LED de charge maximale de 3A (36W) et la longueur jusqu'à 2,5 M. • 1 x En-tête LED RGB * Supports au total jusqu'à 12V/3A, 36W LED Strip • 1 x En-tête LED adressable * Supports au total jusqu'à 5V/3A, 15W LED Strip • 1 x CPU Fan Connector (4 broches)

* Le connecteur de ventilateur de processeur prend en charge le ventilateur de processeur de la puissance maximale de ventilateur de 1A (12W).

•1 x Connecteur de ventilateur de ventilateur de pompe à eau de processeur/eau (4 broches) (ventilateur intelligent Contrôle de vitesse)

* Le ventilateur de pompe à eau de CPU/Eau soutient le ventilateur de refroidisseur d'eau de la puissance maximale de ventilateur de 2A (24W).

4 x Connecteurs de ventilateur de ventilateur de châssis/pompe à eau (4 broches) (ventilateur intelligent Contrôle de vitesse)

* Le ventilateur châssis/pompe à eau supporte le ventilateur refroidisseur d'eau d'une puissance maximale de ventilateur 2A (24W).

* CPU_FAN2/WP, CHA_FAN1/WP, CHA_FAN2/WP, CHA_FAN3/WP et CHA_FAN4/WP peuvent détecter automatiquement si le ventilateur à 3 broches ou 4 broches est utilisé.

- Connecteur d'alimentation ATX de 1 x 24 broches (connecteur d'alimentation haute densité)
- Connecteur d'alimentation 1 x 8 broches 12V (connecteur d'alimentation haute densité)
- Connecteur d'alimentation 1 x 4 broches 12V (connecteur d'alimentation haute densité)
- 1 x Connecteur audio du panneau avant (connecteur audio gold 15µ)
- 1 x En-tête USB du ventilateur LED AMD
- 1 x Connecteur AIC Thunderbolt (5 broches) (Supports ASRock Thunderbolt Carte AIC uniquement)
- 2 x en-têtes USB 2.0 (support 4 ports USB 2.0) (prend en charge la protection ESD)
- 1 x en-tête USB 3.2 Gen1 (prend en charge 2 ports USB 3.2 Gen1) (Prend en charge la protection ESD)
- 1 x Panneau avant Type C USB 3.2 Gen2 En-tête (prend en charge la protection ESD)
- 1 x Dr. Débogage avec LED
- 1 x Bouton d'alimentation avec LED
- Bouton 1 x Réinitialisation avec LED
- 1 x Bouton CMOS clair

Fonction BIOS	• BIOS JURIDIQUE AMI UEFI avec support GUI • Prend en charge « Plug and Play » • Acpi 5.1 conformité réveil événements
	• Prend en charge jumperfree • Prise en charge de SMBIOS 2.3 • Processeur, CPU VDDCR_SOC, DRAM, VPPM, PREM VDD_ CLDO, PERM VDDCR_SOC, +1.8V, Multiajustement de tension VDDP
Moniteur matériel	• Détection de température : Processeur, CPU/Pompe à eau, Châssis, Ventilateurs de châssis/pompe à eau • Fan Tachymètre: CPU, CPU / Pompe à eau, Châssis, Châssis / Ventilateurs pompe à eau • Ventilateur silencieux (Réglage automatique de la vitesse du ventilateur du châssis par température du processeur): CPU, CPU/Pompe à eau, Châssis, Châssis/Eau Pump Fans • Contrôle multi-vitesse du ventilateur : CPU, CPU/Pompe à eau, Châssis, Ventilateurs de châssis/pompe à eau • Surveillance des tensions : +12V, +5V, +3,3 V, CPU Vcore, CPU VDDCR_SOC, DRAM, VPPM, PREM VDDCR_SOC, +1,8 V, VDDP
SYSTÈME	D'exploitation •Microsoft® Windows® 10 64 bits
Certifications	• FCC, CE • ErP/EuP prêt (alimentation prête ErP/EuP est nécessaire)

** Pour des informations détaillées sur le produit, veuillez visiter notre site Web : http://www.asrock.com*

S'il vous plaît réaliser qu'il ya un certain risque impliqué dans le overclocking, y compris l'ajustement du réglage dans le BIOS, l'application de la technologie de surclocking non lié, ou en utilisant des outils de surclocking tiers. L'overclocking peut affecter la stabilité de votre système, ou même endommager les composants et les appareils de votre système. Cela devrait se faire à vos risques et à vos frais.
Nous ne sommes pas responsables des dommages possibles causés par le surclocking.

1.3 Disposition de la carte mère

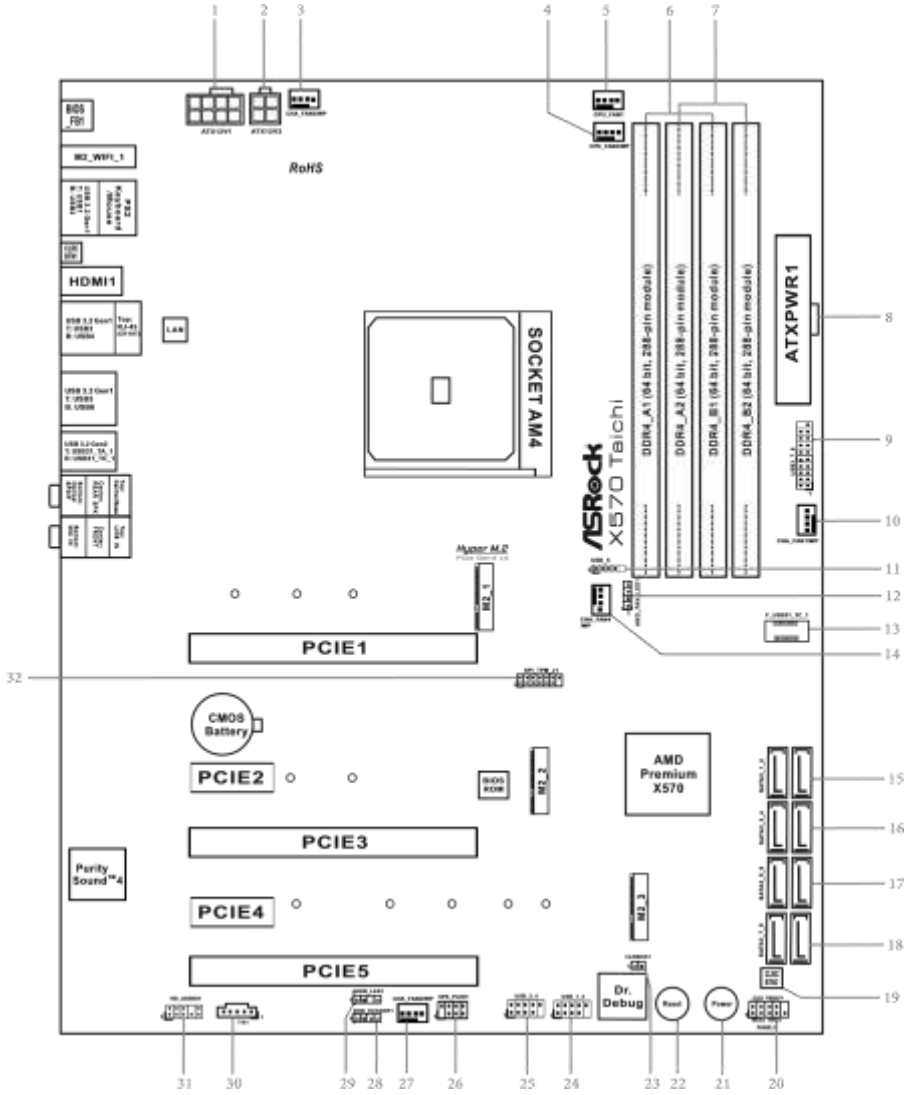

non.	Description
1	Connecteur de puissance 12V à 8 broches (ATX12V1)
2	Connecteur de puissance 12V à 4 broches (ATX12V2)

3	Connecteur de ventilateur de châssis / pompe à eau (CHA_FAN3/WP)
4	Connecteur de ventilateur CPU / Pompe à eau (CPU_FAN2/WP)
5	Connecteur de ventilateur cpu (CPU_FAN1)
6	2 x 288 broches DDR4 DIMM Slots (DDR4_A1, DDR4_B1)
7	2 x 288 broches DDR4 DIMM Slots (DDR4_A2, DDR4_B2)
8	Connecteur d'alimentation ATX (ATXPWR1)
9	En-tête USB 3.2 Gen1 (USB3_7_8)
10	Connecteur de ventilateur de châssis / pompe à eau (CHA_FAN1/WP)
11	En-tête USB du ventilateur À LED AMD (USB_5)
12	En-tête LED FAN AMD (AMD_FAN_LED1)
13	Panneau avant Type C USB 3.2 Gen2 En-tête (F_USB31_TC_1)
14	Connecteur de ventilateur de châssis / pompe à eau (CHA_FAN4/WP)
15	Connecteurs SATA3 (SATA3_1_2)
16	Connecteurs SATA3 (SATA3_3_4)
17	Connecteurs SATA3 (SATA3_5_6)
18	Connecteurs SATA3 (SATA3_7_8)
19	Bouton CMOS clair (CLRCBTN2)
20	En-tête du panneau système (PANEL1)
21	Bouton d'alimentation (PWRBTN1)
22	Bouton Réinitialisation (RSTBTN1)
23	Cavalier CMOS clair (CLRCMOS1)
24	En-tête USB 2.0 (USB_1_2)
25	En-tête USB 2.0 (USB_3_4)
26	Puissance LED et en-tête de haut-parleur (SPK_PLED1)
27	Connecteur de ventilateur de ventilateur de châssis/pompe à eau (CHA_FAN2/WP)
28	En-tête LED RGB (RGB_HEADER1)
29	En-tête LED adressable (ADDR_LED1)
30	Tête AIC Thunderbolt (TB1)
31	En-tête audio du panneau avant (HD_AUDIO1)
32	En-tête SPI TPM (SPI_TPM_J1)

1.4 Panneau I/S



non.	Description	non.	Description
1	Ps/2 Souris/Port clavier	10	Port USB 3.2 Gen2 Type-C (USB31_TC_1)
2	LAN RJ-45 Port (Intel® I211AT)*	11	Ports USB 3.2 Gen1 (USB3_5_6)***
3	Central / Basse (Orange)	12	Ports USB 3.2 Gen1 (USB3_3_4)
4	Haut-parleur arrière (noir)	13	HDMI Port
5	Line In (Bleu clair)	14	Bouton CMOS clair
6	Haut-parleur avant (lime)**	15	Ports USB 3.2 Gen1 (USB3_1_2)
7	Microphone (Rose)	16	Ports d’antenne
8	Optique SPDIF Out Port	17	Bouton Flashback BIOS
9	USB 3.2 Gen2 Type-A Port (USB31_TA_1)		

** Il y a deux LED sur chaque port LAN. Veuillez consulter le tableau ci-dessous pour les indications led du port LAN.*

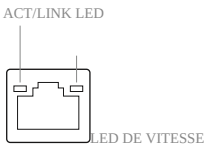

LAN Port

Activité / Lien LED	
Description de l'état	
Hors tension	Pas de lien
Clignotant	Activité des données
Sur	Lien

Led de vitesse	
Statut	Description
Hors tension	Connexion 10Mbps
Orange	Connexion 100Mbps
Vert	Connexion 1Gbps

*** Si vous utilisez un haut-parleur à 2 canaux, veuillez connecter la fiche du haut-parleur à « ack Speaker Jack ». Consultez le tableau ci-dessous pour obtenir des détails de connexion en fonction du type de haut-parleur que vous utilisez.*

Canaux de sortie audio	Haut-parleur avant (no 6)	Haut-parleur arrière (no 4)	Central / Basse (N° 3)	Ligne dans (No.5)
2	C	--	--	--
4	C	C	--	--
6	C	C	C	--
8	V	V	V	V

La fonction de réveil ACPI n'est pas prise en charge sur USB3_5_6 ports.

Module WiFi-802.11ax 1.6 WiFi-802.11ax et WiFi ASRock 2,4/5 GHz

Antenne

WiFi-802.11ax + BT Module

Cette carte mère est équipée d'un module WiFi 802.11 a/b/g/n/ax + BT v5.0 (préinstallé sur le panneau I/O arrière) qui offre un support pour le WiFi 802.11 a/b/g/n/ax cnormes onnectivity et Bluetooth v5.0. Le module WiFi + BT est un adaptateur de réseau local sans fil (WLAN) facile à ensuiller pour prendre en charge le WiFi + BT. Bluetooth v5.0 caractéristiques standard Smart Ready technologie qui ajoute une toute nouvelle classe de fonctionnalités dans lesappareils mobile. BT 5.0 inclut également la technologie à faible consommation d'énergie et assure une consommation d'énergie extraordinaire pour les PC. La solution WiFi 2T2R définit une norme WiFi haute vitesse et offre un débit de liaison maximum jusqu'à 2,4 Gbps.
* La vitesse de transmission peut varier en fonction de l'environnement til.

Chapitre 2 Installation

Il s'agit d'une carte mère de facteur de forme ATX. Avant d'installer la carte mère, étudiez la configuration de votre châssis pour vous assurer que la carte mère s'y intègre.

Précautions de pré-installation

Prenez note des précautions suivantesavant d'installer des composants de carte mère ou de modifier les paramètres de la carte mère.

- Assurez-vous de débrancher le cordon d'alimentation avant d'installer ou de retirer la carte mère. Ne pas le faire peut vous causer des blessures physiques et des dommages à la carte mère components.
- Afin d'éviter les dommages causés par l'électricité statique aux composants de la carte mère, ne placez JAMAIS votre carte mère directement sur un tapis. N'oubliez pas non plus d'utiliser une sangle de poignet à la terre ou de toucher un objet à terre avant de manipuler les composants.
- Maintenez les composants par les bords et ne touchez pas les IC.
- Chaque fois que vous désinstallez des composants, placez-les sur un tampon antistatique à la terre ou dans le sac qui est livré avec les composants.
- Lorsque vous placez des vis pour fixer la carte mère au châssis, s'il vous plaît ne pas trop serré les vis! Cela peut endommager la carte mère.

2.1 Installation du processeur

Débranchez tous les câbles d'alimentation D' d'installer le processus

1

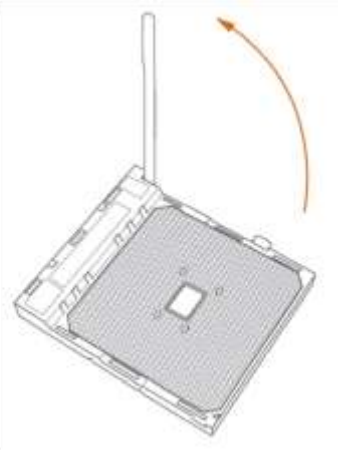

2



3



2.2 Installation du ventilateur cpu et de la dissipateur thermique

Après avoir installé le processeur dans cette carte mère, il est nécessaire d'installer un ventilateur de dissipateur de chaleur et de refroidissement plus grand pour dissiper la chaleur. Vous devez également pulvériser de la graisse thermique entre le processeur et le dissipateur de chaleur pour améliorer la dissipation de la chaleur. Assurez-vous que le processeur et le dissipateur de chaleur sont bien fixés et en bon contact les uns avec les autres.

S'il vous plaît éteindre l'alimentation ou enlever le *cordon d'alimentation avant de changer un processeur*

Installation du refroidisseur de boîte cpu SR1

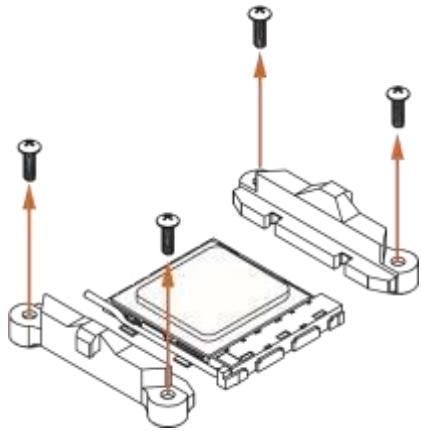

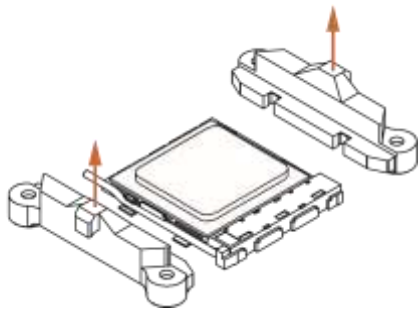

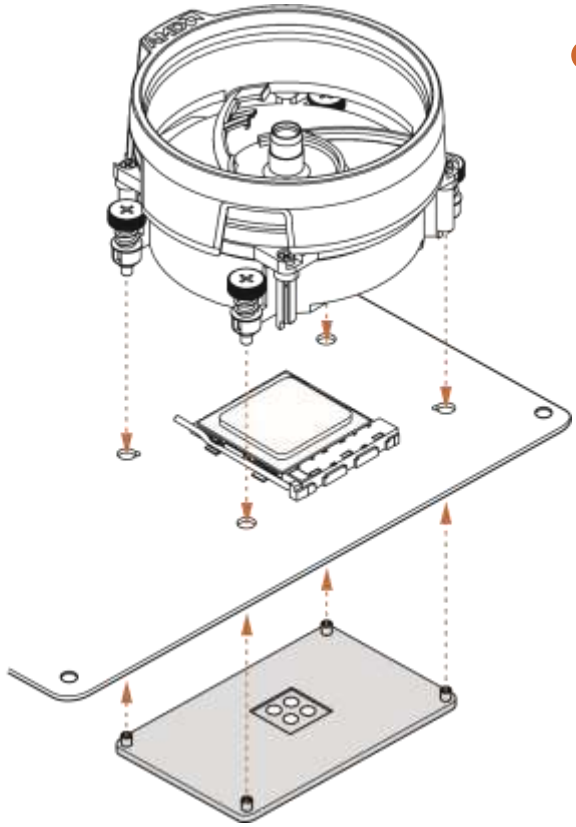

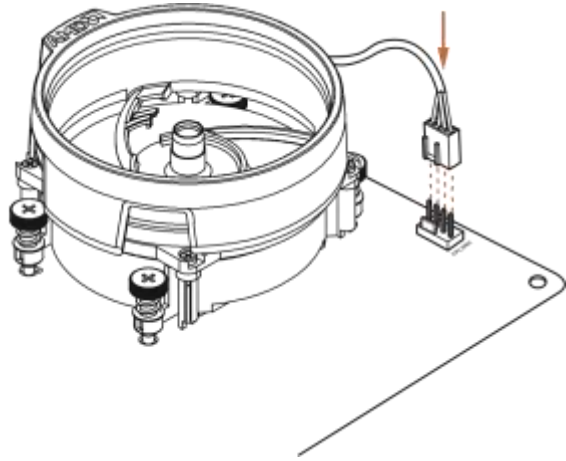

Installation de l’AM4 Box Cooler SR2

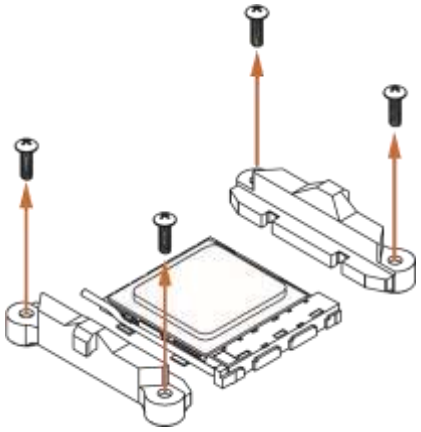

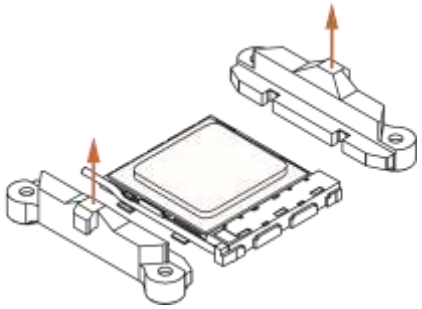

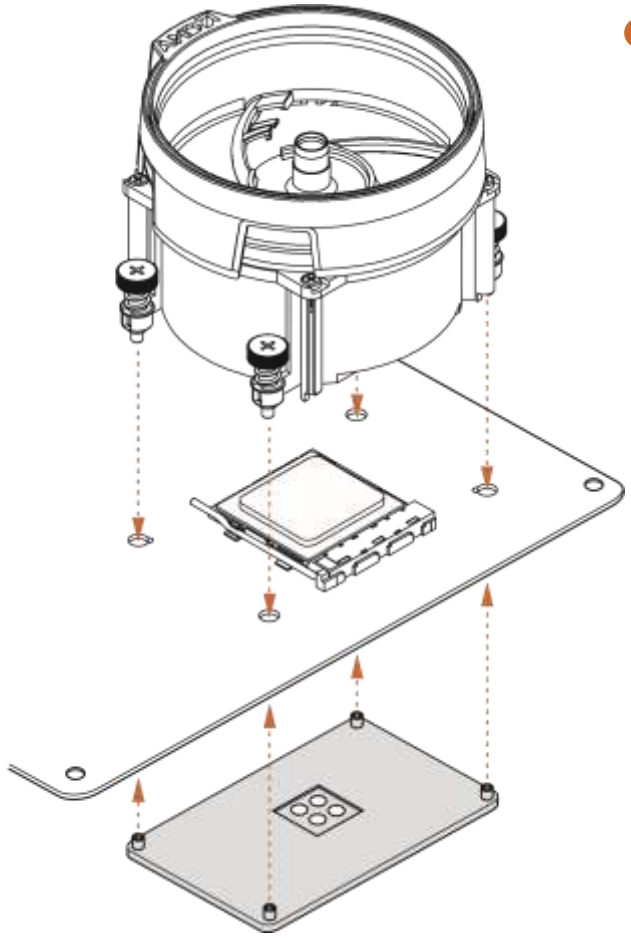

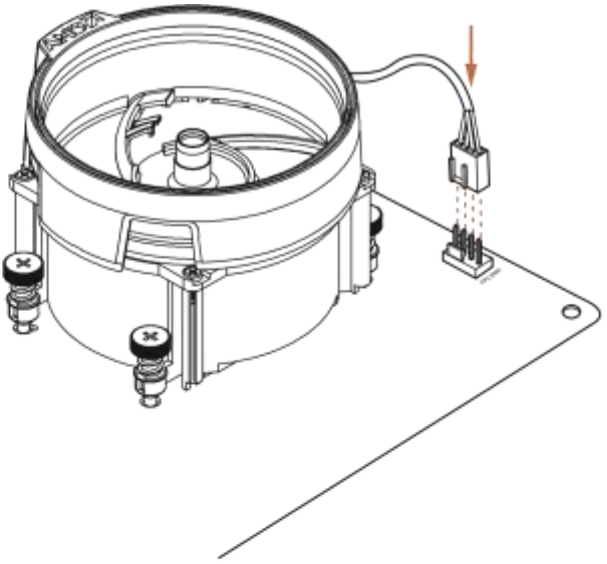

5

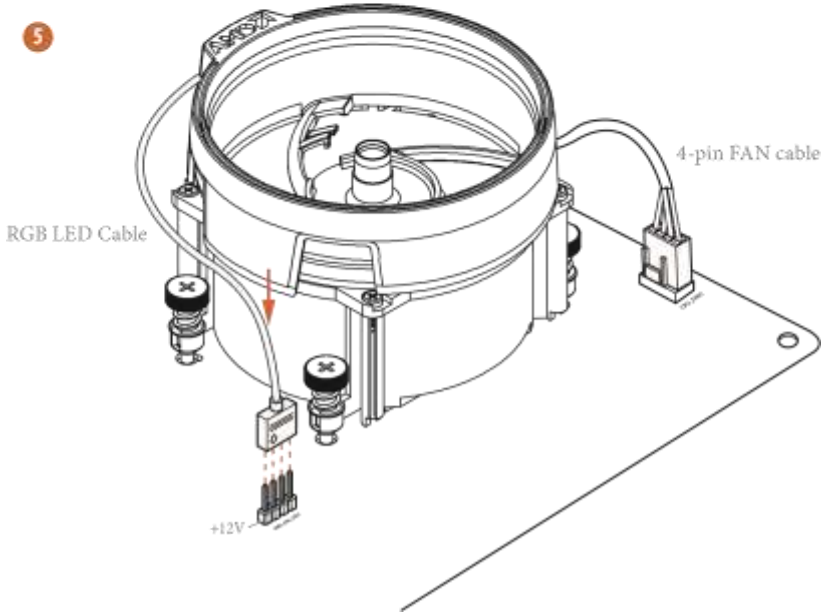

*Les diagrammes présentés ici sont uniquement à référence. Les en-têtes peuvent être dans une position différente sur votre carte mère. Veuillez consulter la page 36 pour l'orientation de l'en-tête LED fan AMD (AMD_ FAN_LED1)..

Installation de l'AM4 Box Cooler SR3

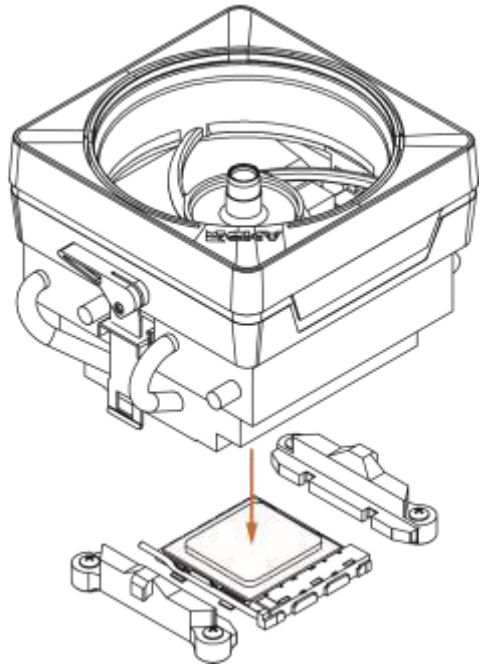

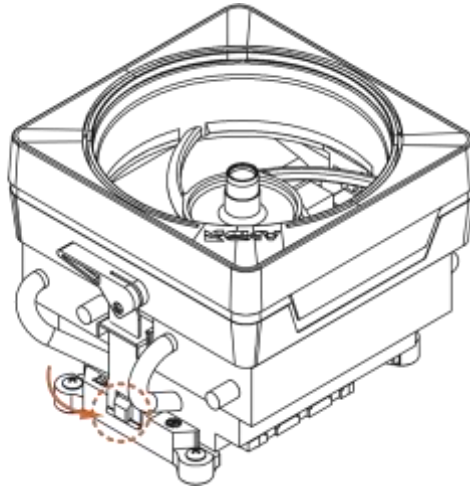

3

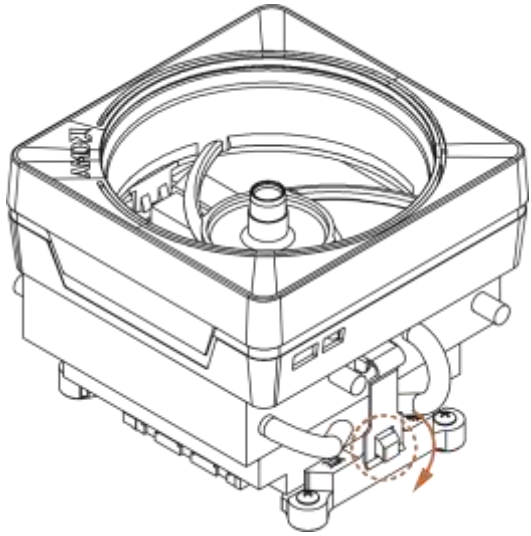

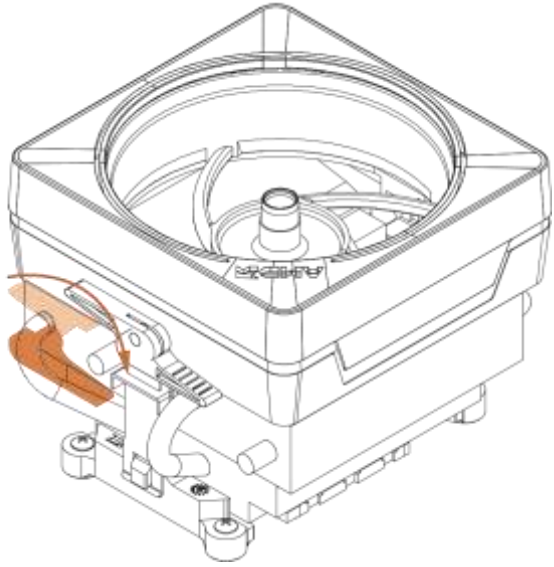

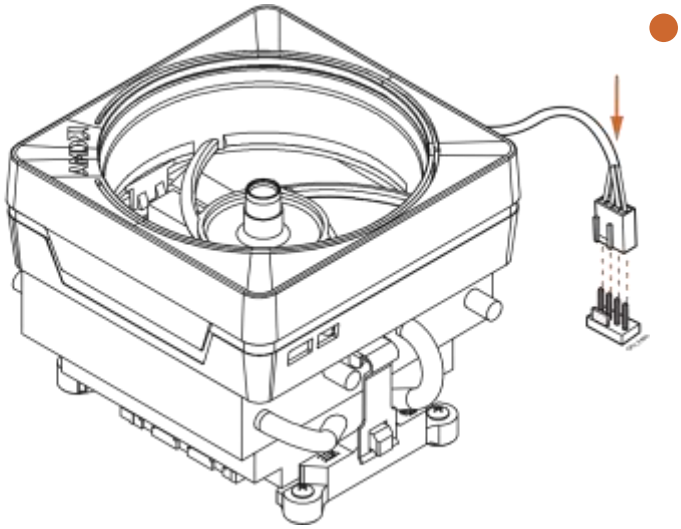

Anglais

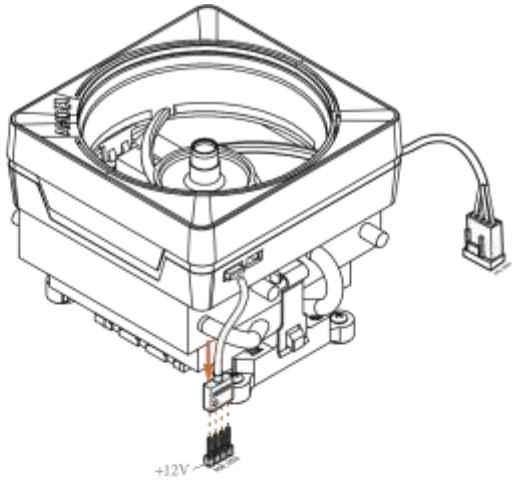

or

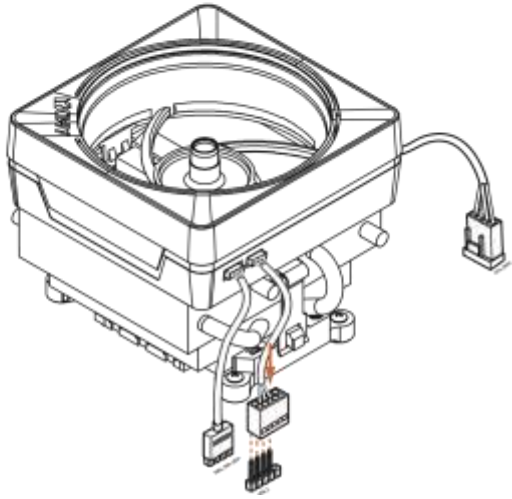

Please noter qu'un seul câble doit être utilisé à la fois dans cette étape.
Si vous sélectionnez AMD_FAN_LED1,installez l'utilitaire ASRock « ASRock Polychrome SYNC ». Si vous sélectionnez connecteur USB, veuillez installer l'utilitaire AMD « SR3 Settings Software ».

*Les diagrammes montrés here sont uniquement à référence. Les en-têtes peuvent être dans une position différente sur votre carte mère. Veuillez consulter la page 36

pour l'orientation de l'en-tête LED du ventilateur AMD (AMD_FAN_LED1) et de la page 32 pour l'orientation de l'en-tête USB du ventilateur LED AMD (USB_5).

2.3 Modules de mémoire Installing (DIMM)

Cette carte mère fournit quatre fentes DIMM DDR4 (double fréquence de données 4) de 288 broches et prend en charge la technologie de mémoire à double canal.

1. *Pour la configuration à double canal, vous devez toujours installer des paires DDR4 DIMM identiques (la même marque, la même vitesse, la même taille et la même puce).*
2. *Il est incapable d'activer la technologie de mémoire double canal avec un seul ou trois modules de mémoire installés.*
3. *Il n'est pas permis d'installer un module de mémoire DDR, DDR2 ou DDR3 dans une fente DDR4; sinon, cette carte mère et DIMM peuvent être endommagés.*
4. *Nous vous suggérons d'installer les modules de mémoire sur DDR4_A2 et DDR4_B2 d'abord pour une meilleure compatibilité DRAM sur la configuration 2 DIMMs.*

Prise en charge dela fréquence de mémoire AMD non XM P

Processeurs de la série Ryzen (Matisse):

UDIMM Me nory Slot				Fréquence (Mhz)
A1	A2	B1	B2	
-	Sr	-	-	3200
-	Dr	-	-	3200
-	Sr	-	Sr	3200
-	Dr	-	Dr	3200
Sr	Sr	Sr	Sr	2933
SR/DR	Dr	SR/DR	Dr	2667
SR/DR	SR/DR	SR/DR	SR/DR	2667

CPU de la Ryzen Pinnacle Crête):

Fente mémoire UDIMM				Fréquence
A1	A2	B1	B2	(Mhz)
-	Sr	-	-	2933
-	Dr	-	-	2933
-	Sr	-	Sr	2933
-	Dr	-	Dr	2933
Sr	Sr	Sr	Sr	2933

Anglais

SR/DR	Dr	SR/DR	Dr	2667
SR/DR	SR/DR	SR/DR	SR/DR	2133-2400

CPU de la série Ryzen (Picasso):

Fente mémoire UDIMM				Fréquence
A1	A2	B1	B2	(Mhz)
-	Sr	-	-	2933
-	Dr	-	-	2667
-	Sr	-	Sr	2667
-	Dr	-	Dr	2400
Sr	Sr	Sr	Sr	2133
SR/DR	Dr	SR/DR	Dr	1866
SR/DR	SR/DR	SR/DR	SR/DR	1866

SR : Dimm de rang unique, 1Rx4 ou 1Rx8 sur l'étiquette du module DIMM

DR: Dimm double rang, 2Rx4 ou 2Rx8 sur l'étiquette du module DIMM

Le Le Dimm ne *s'inscrit qu'en une* orientation unique *corriger. Il causera des* dommages *la carte mère èt le Dimm si vous forcez le Dimm dans la fente à incorrect Orientation.*

1

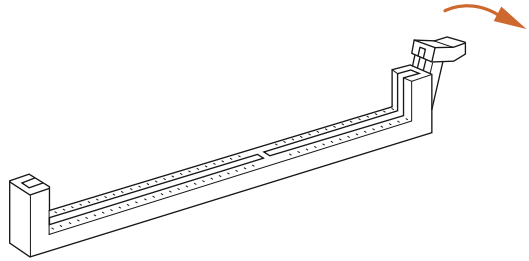

2

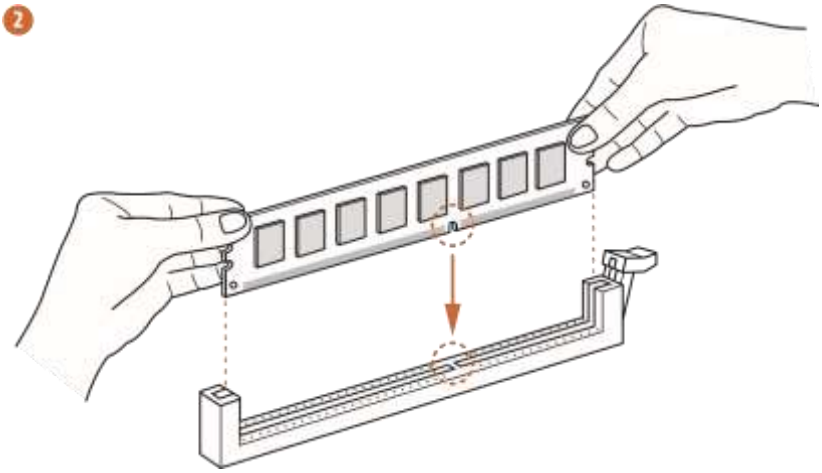

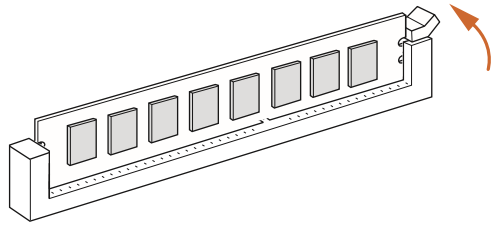

2.4 Emplacements d'extension (machines à sous PCI Express)

Il y a 5 emplacements PCI Express sur la carte mère.

Avant d'installer une carte d'extension, assurez-vous que l'alimentation est coupée ou que le cordon d'alimentation est débranché. Veuillez lire la documentation de la carte d'extension et faire les paramètres matériels nécessaires pour la carte avant de commencerl'ion installat.

Machines à sous PCIe :

PCIE1 (pcie 4.0 x16 slot) est utilisé pour pci Express x16 cartes graphiques de largeur de voie.
PCIE2 (pcie 4.0 x1 slot) est utilisé pour les cartes pci Express x1 largeur de voie.
PCIE3 (pcie 4.0 x16 slot) est utilisé pour pci Express x8 cartes graphiques de largeur de voie. PCIE4 (pcie 4.0 x1 slot) est utilisé pour les cartes pci Express x1 largeur de voie.
PCIE5 (pcie 4.0 x16 slot) est utilisé pour pci Express x4 cartes graphiques de largeur de voie.
* Si la fente PCIE5 est occupée, M2_3 seront désactivées.

Configurations des machines à sous PCIe

	PCIE1	PCIE3	PCIE5
Processeurs de la série Ryzen (Matisse)	Gen4x8	Gen4x8	Gen4x4
Processeurs de la série Ryzen (Pinnacle Ridge)	Gen3x8	Gen3x8	Gen4x4
CPU de la série Ryzen (Picasso)	Gen3x8	N/A	N/A
	N/A	N/A	Gen4x4

Pour un meilleur environnement thermique, connectez un ventilateur de châssis au connecteur de ventilateur de châssis de la carte mère (CHA_FAN1/WP, CHA_FAN2/WP, CHA_FAN3/WP ou CHA_FAN4/WP) lorsque vous utilisez plusieurs cartes graphiques.

2.5 Configuration des jumpers

L'illustration montre comment jumpers uneconfiguration re. Lorsque le bouchon de saut est placé sur les broches, le cavalier est « our ». Si aucune casquette de cavalier n'est placée sur les broches, le cavalier est « nsvr ».

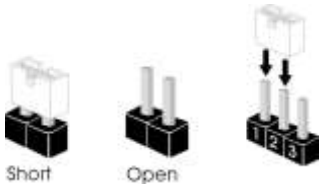

Clair Cmos Cavalier (CLRCMOS1) (voir p.8, no.23)	2-Pin Jumper	Cour: Clair Cmos Ouvrir : par défaut

CLRCMOS1 vous permet d'effacer les données dans CMOS. Les données de CMOS incluent des informations de configuration du système telles que le mot de passe système, la date, l'heure et les paramètres de configuration du système. Pour effacer et réinitialiser les paramètres du système à la configuration par défaut, s'il vous plaît éteindrel'omputer c et débrancher le cordon d'alimentation, puis utiliser un bouchon de cavalier pour court les broches sur CLRCMOS1 pendant 3 secondes. N'oubliez pas d'enlever le bouchon de cavalier après avoir effacé le CMOS. Si vous avez besoin d'effacer le CMOS lorsque vous venez de terminer la mise à jour du BIOS, vous devez démarrer til systèmed'abord, puis l'arrêter avant de faire l'action clear-CMOS.

Le bouton Clear CMOS a la même fonction que le cavalier *Clear CMOS.*

2.6 En-têtes et connecteurs à bord

Les en-têtes et les *connecters* à bord ne *sont* pas *des cavaliers. Ne placez PAS de les banquettes* de *cavalier sur en-têtes et connecters. Placer des bouchons* de *cavalier au-dessus des en-têtes et des connecters dommages permanents à la carte mère.*

En-tête du panneau système (9-PANNEAU1)
(Voir p.8, N° 20)

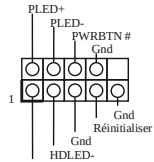

Connecter l'alimentation bouton, bouton de réinitialisation, indicateur d'état du système sur le châssis de cet en-tête selon la broche affectations ci-dessous. Remarque le positif et le négatif broches avant de se connecter les câbles.

PWRBTN (Bouton d'alimentation) :
Connectez-vous au bouton d'alimentation du panneau avant du châssis. Vous pouvez configurer la façon d'éteindre votre système à l'aide du bouton d'alimentation.

RESET (Bouton de réinitialisation) :
Connectez-vous au bouton de réinitialisation du panneau avant du châssis. Appuyez sur le bouton de réinitialisation pour redémarrer l'ordinateur si l'ordinateur gèle et ne parvient pas à effectuer un redémarrage normal.

PLED (Led de puissance du système) :
Connectez-vous à l'indicateur d'état de puissance du panneau avant du châssis. La LED est allumée lorsque le système fonctionne. La LED continue de clignoter lorsque le système est en état de sommeil S1/S3. La LED est éteinte lorsque le système est en état de sommeil S4 ou éteint (S5).

HDLED (LED d'activité du disque dur) :
Connectez-vous à la LED d'activité du disque dur sur le panneau avant du châssis. La LED est allumée lorsque le disque dur lit ou écrit des données.

La conception du panneau avant peut différer selon le châssis. Un module de panneau avant se compose principalement de bouton d'alimentation, bouton de réinitialisation, LED de puissance, led d'activité de disque dur, haut-parleur etetc. Lorsque vous connectez votre module de panneau avant du châssis à cet en-tête, assurez-vous que les affectations de fil et les affectations de broches sont correctement appariées.

Power LED and Speaker Header (7-pin SPK_PLED1) (see p.8, No. 26)	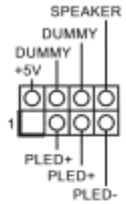	Please connect the chassis power LED and the chassis speaker to this header.
Serial ATA3 Connectors (SATA3_1_2: see p.8, No. 15) (SATA3_3_4: see p.8, No. 16) (SATA3_5_6: see p.8, No. 17) (SATA3_7_8: see p.8, No. 18)	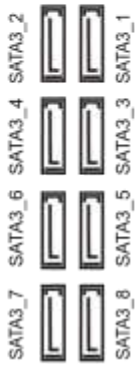	These eight SATA3 connectors support SATA data cables for internal storage devices with up to 6.0 Gb/s data transfer rate.
AMD LED Fan USB Header (4-pin USB_5) (see p.8, No. 11)	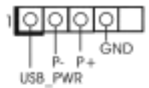	This header is used for connecting the USB connector on the AMD SR3 Heatsink.
USB 2.0 Headers (9-pin USB_1_2) (see p.8, No. 24) (9-pin USB_3_4) (see p.8, No. 25)	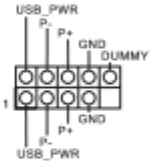	There are two headers on this motherboard. Each USB 2.0 header can support two ports.
USB 3.2 Gen1 Header (19-pin USB3_7_8) (see p.8, No. 9)	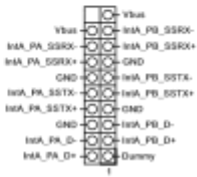	There is a header on this motherboard. This USB 3.2 Gen1 header can support two ports.

Panneau avant Type C USB Il y a un front
3.2 Gen2 HeaderPanel Type C USB 3.2
(20 broches F_USB31_TC_1) En-tête Gen2 sur ce
(voir p.8, no 13). Cet en-tête
est utilisé pour connecter un module USB 3.2
Gen2 pour
Câble USB Type-C ports USB 3.2 Gen2
supplémentaires.

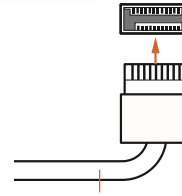

Avant Panneau Audio En-tête GND
Cette têter estpour
(9 broches HD_AUDIO1) les périphériques audio de
connexion (voir p.8, no 31) au panneau audio avant.

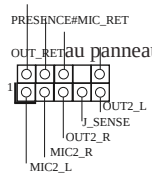

1. *L'audio haute définition prend en charge Jack Sensing, mais le fil du panneau sur le châssis doit prendre en charge HDA pour fonctionner correctement. Veuillez suivre les instructions de notre manuel et de notre manuel de châssis pour installer votre système.*
2. *Si vous utilisez un panneau audio AC'97, installez it sur l'en-tête audio du panneau avant par les étapes ci-dessous :*
   - *A. Connectez Mic_IN (MIC) à MIC2_L.*
   - *B. Connectez Audio_R (RIN) à OUT2_R et Audio_L (LIN) à OUT2_L.*
   - *C. Connect Ground (GND) au sol (GND).*
   - *D. MIC_RET et OUT_RET sont uniquement pour le panneau audio HD. Vous n'avez pas besoin de les connecter pour le panneau audio AC'97.*
   - *E. Pour activer le micro avant, accédez à l'onglet « frontmic » du panneau Contrôle Realtek et ajustez « Volume d'enregistrement ».*

Ventilateur de pompe à eau de châssis FAN_SPEED CONTROL 4 Cette carte mère
Connecteurs CHA_FAN_SPEEDFAN_VOLTAGE 32 fournit quatre 4 broches d'eau
(4 broches CHA_FAN1/WP) connecteurs de ventilateur
(voir p.8, no 10) de châssis de
refroidissement. Si vous
prévoyez de
connecter un châssis à 3 broches

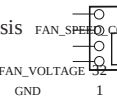

Gnd
(4 broches CHA_FAN2/WP) ventilateur refroidisseur d'eau, s'il vous plaît

(voir p.8, no 27) FAN_SPEED_CONTROL

(4 broches CHA_FAN3/WP)

(voir p.8, no 3)

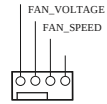

connectez-le à la broche 1-3.

(4 broches
CHA_FAN4/WP)
(voir p.8, no 14)

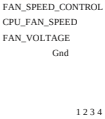

Si vous prévoyez de connecter un ventilateur cpu 3 broches, veuillez le connecter à l'épingle 1-3.

Connecteur de
ventilateur de processeur
(4 broches CPU_FAN1)
(voir p.8, no 5)

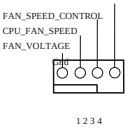

Cette carte mère fournit un connecteur de ventilateur de ventilateur de ventilateur de refroidissement d'eau de 4 broches. Si vous prévoyez de connecter un ventilateur de refroidisseur d'eau 3 broches, veuillez le connecter à la broche 1-3.

Ventilateur de pompe à
eau de processeur
Connecteur
(4 broches
CPU_FAN2/WP)
(voir p.8, no 4)

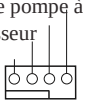



Cette carte mère provides un ventilateur de 4 broches CPU (Ventilateur silencieux) connecteur.

Connecteur d'alimentation ATX
(24-broche ATXPWR)
(voir p.8, no 8)

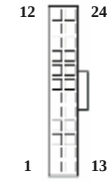

Cettette carte mère Pro
vides vides une puissance Atx de
24 broches. Verser utilisation Onu
20 broches
Alimentation Atx s'il vous vous
brancher-le le long de la broche 1
13.

Cette carte mère proun connecteur de puissance ATX 12V à 8 broches. Pour utiliser un

Puissance ATX 12v
Connecteur
(8-broche Atx12v)
(voir p.8, no 1)

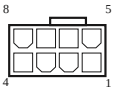

4-alimentation d'ATX broche,
s'il vous le brancheur le long de
et épingler 1

***Avertissement : Assurez-vous que le câble d'alimentation connecté est pour le processeur et non pour la carte graphique. Ne branchez pas le câble d'alimentation PCIe à ce connecteur.**

ATX 12V Power
Alimentation du connecteur
(ATX12V2 à 4 broches)
(voir p.8, no 2)



S'il vous plaît connecter un ATX
12V à cette
Connecteur.
*La prise d'alimentation
s'adapte à ce connecteur
en une seule orientation.

Spi TPM Header
(13 broches SPI_TPM_J1) Module de plate-forme de confiance (TPM)
(voir p.8, no 32)

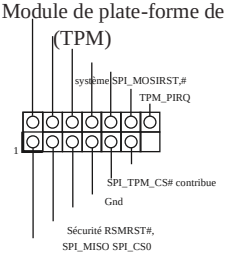

Ce connecteur prend en charge SPI
qui peut stocker en toute sécurité
clés, certificats numériques,
mots et données. Un système TPM
également à améliorer le réseau
protège le numérique
identités et assure une plate-forme
Intégrité.

Thunderbolt AIC



S'il vous plaît connecter un Thunderbolt™

Anglais

Connecteur (TB1 à 5 broches) (voir p.8, no 30)	1	carte de complément (AIC) au connecteur Thunderbolt AIC via le câble GPIO. *Veuillez installer la carte Thunderbolt™ AIC sur PCIE5 (fente par défaut). *Pour plus d'informations, veuillez visiter www.asrock.com.
En-tête LED FAN AMD (AMD_FAN_ à 4 broches LED1) (voir p.8, no 12)		
En-tête LED adressable (3 broches ADDR_LED1) (voir p.8, no 29)	1 Gnd DO_ADDR Vout B R G 12v 1	AMD FAN LED Header est utilisé pour connecter le câble d'extension RGB LED qui est livré avec dissipateur de chaleur AMD. La connexion par câble permet aux utilisateurs de choisir parmi divers effets d'éclairage LED. *L'en-tête LED AMD Fan est compatible avec une bande LED RGB régulière. **Attention: Never installer le câble LED FAN dans la mauvaise orientation; sinon, le câble peut être endommagé.**
En-tête LED RGB (4 broches RGB_HEADER1) (voir p.8, no 28)	1 12V G R B	Cet en-tête RGB est utilisé pour connecter RGB Câble d'extension LED qui permet aux utilisateurs de choisir parmi divers effets d'éclairage LED. **Attention : N'installez jamais le**câble RGB LE D dans la mauvaise**orientation; sinon, le câble peut être endommagé.**

*Veuillez consulter la page 71 pour obtenir d'autres instructions sur cet en-tête.

Cet en-tête est utilisé pour connecter le câble d'extension LED adressable qui permet aux utilisateurs de choisir parmi divers effets lighting LED.

Attention : N'installez jamais le câble LED adressable dans la mauvaise orientation; sinon, le câble peut être endommagé.

*Veuillez consulter la page 72 pour obtenir d'autres instructions sur cet en-tête.

2.7 Commutateurs intelligents

Le motherboard dispose de quatre commutateurs intelligents : bouton d'alimentation, bouton de réinitialisation, boutons CMOS clairs et commutateur de flashback bios, permettant aux utilisateurs d'activer/désactiver rapidement le système, de réinitialiser le système, d'effacer les valeurs CMOS ou de flasher le BIOS.

Bouton d'alimentation (PWRBTN) (voir p.8, no.21)



Pouvoir Bouton permet aux utilisateurs Verser actif/désactiver rapidement le Système.

Bouton Réinitialisation (RSTBTN) (voir p.8, no.22)



Le Le bouton de réinitialisation permet utilisateurs Verser réinitialiser rapidement le Système.

(voir p.10, no.14) (CLRCBTN2) (voir p.8, no.19) Effacer les boutons CMOS (CLRCBTN1)



Effacer les boutons CMOS permet aux utilisateurs de effaceur les valeurs Cmos.

Cettette fonction n'est réalisable que Quand vous étiignez votre ordinateur et débranchez l'alimentati L'applica tion

Anglais

Bouton Flashback BIOS (BIOS_FB1)



(voir p.10, no 17)

BIOS Flashback Switch permet aux utilisateurs de flasher le BIOS.

La fonction ASRock BIOS Flashback vous permet de mettre à jour le BIOS sans alimenter le système, même sans processeur.

Pour utiliser la fonction USB BIOS Flashback, suivez les étapes ci-dessous.

1. Téléchargez le dernier fichier BIOS sur le site web d'ASRock : http://www.asrock.com. 2. Copiez le fichier BIOS sur votre lecteur flash USB. S'il vous plaît assurez-vous que le système de fichiers de votre lecteur flash USB doit être FAT32.
3. Extraire le fichier BIOS du fichier zip.
4. Renommez le fichier en "**creative.rom**" et enregistrez-le dans le répertoire racine de X: lecteur flash USB.
5. Branchez le connecteur d'alimentation à 24 broches sur la carte mère. Allumez ensuite l'interrupteur en courant alternatif de l'alimentation.
   *Il n'est pas nécessaire d'alimenter le système.
6. Branchez ensuite votre lecteur USB auport SHback USB BIOS Fla.
7. Appuyez sur le commutateur flashback BIOS pendant environ trois secondes. Puis la LED commence à clignoter.
8. Attendez que la LED cesse de clignoter, ce qui indique que le clignotement du BIOS a été terminé. *Si la lumière LED devient verte, cela signifie que le bios Flashback ne fonctionne pas correctement. Assurez-vous de brancher le lecteur USB au port USB BIOS Flashback.

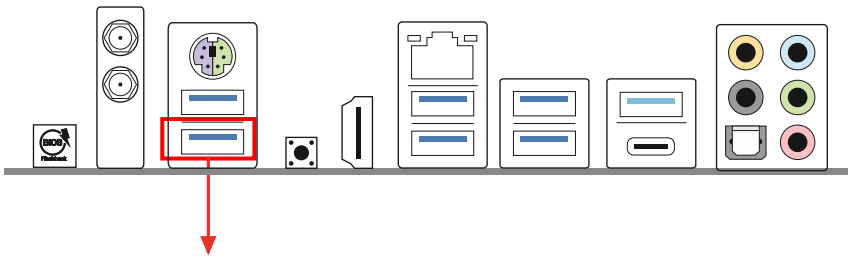

Port FLASHBACK USB BIOS

2.8 Dr. Débogage

Dr. Debug est utilisé pour fournir des informations de code, ce qui rend le dépannage encore plus facile. Plfacilité voir les diagrammes ci-dessous pour la lecture des codes Dr. Debug.

Code	Description
0x10	PEI_CORE_STARTED

0x11	PEI_CAR_CPU_INIT
0x15	PEI_CAR_NB_INIT
0x19	PEI_CAR_SB_INIT
0x31	PEI_MEMORY_INSTALLED
0x32	PEI_CPU_INIT
0x33	PEI_CPU_CACHE_INIT
0x34	PEI_CPU_AP_INIT
0x35	PEI_CPU_BSP_SELECT
0x36	PEI_CPU_SMM_INIT
0x37	PEI_MEM_NB_INIT
0x3B	PEI_MEM_SB_INIT
0x4F	PEI_DXE_IPL_STARTED
0x60	DXE_CORE_STARTED
0x61	DXE_NVRAM_INIT
0x62	DXE_SBRUN_INIT
0x63	DXE_CPU_INIT
0x68	DXE_NB_HB_INIT

0x69	DXE_NB_INIT
0x6A	DXE_NB_SMM_INIT
0x70	DXE_SB_INIT
0x71	DXE_SB_SMM_INIT
0x72	DXE_SB_DEVICES_INIT
0x78	DXE_ACPI_INIT
0x79	DXE_CSM_INIT
0x90	DXE_BDS_STARTED
0x91	DXE_BDS_CONNECT_DRIVERS
0x92	DXE_PCI_BUS_BEGIN
0x93	DXE_PCI_BUS_HPC_INIT
0x94	DXE_PCI_BUS_ENUM
0x95	DXE_PCI_BUS_REQUEST_RESOURCES
0x96	DXE_PCI_BUS_ASSIGN_RESOURCES
0x97	DXE_CON_OUT_CONNECT
0x98	DXE_CON_IN_CONNECT
0x99	DXE_SIO_INIT
0x9A	DXE_USB_BEGIN

0x9B	DXE_USB_RESET
0x9C	DXE_USB_DETECT
0x9D	DXE_USB_ENABLE
0xA0	DXE_IDE_BEGIN
0xA1	DXE_IDE_RESET
0xA2	DXE_IDE_DETECT
0xA3	DXE_IDE_ENABLE
0xA4	DXE_SCSI_BEGIN
0xA5	DXE_SCSI_RESET
0xA6	DXE_SCSI_DETECT
0xA7	DXE_SCSI_ENABLE
0xA8	DXE_SETUP_VERIFYING_PASSWORD
0xA9	DXE_SETUP_START
0xAB	DXE_SETUP_INPUT_WAIT
0xAD	DXE_READY_TO_BOOT
0xAE	DXE_LEGACY_BOOT
0xAF	DXE_EXIT_BOOT_SERVICES
0xB0	RT_SET_VIRTUAL_ADDRESS_MAP_BEGIN

0xB1	RT_SET_VIRTUAL_ADDRESS_MAP_END
0xB2	DXE_LEGACY_OPROM_INIT
0xB3	DXE_RESET_SYSTEM
0xB4	DXE_USB_HOTPLUG
0xB5	DXE_PCI_BUS_HOTPLUG
0xB6	DXE_NVRAM_CLEANUP
0xB7	DXE_CONFIGURATION_RESET
0xF0	PEI_RECOVERY_AUTO
0xF1	PEI_RECOVERY_USER
0xF2	PEI_RECOVERY_STARTED
0xF3	PEI_RECOVERY_CAPSULE_FOUND
0xF4	PEI_RECOVERY_CAPSULE_LOADED
0xE0	PEI_S3_STARTED
0xE1	PEI_S3_BOOT_SCRIPT
0xE2	PEI_S3_VIDEO_REPOST
0xE3	PEI_S3_OS_WAKE
0x50	PEI_MEMORY_INVALID_TYPE
0x53	PEI_MEMORY_NOT_DETECTED

0x55	PEI_MEMORY_NOT_INSTALLED
0x57	PEI_CPU_MISMATCH
0x58	PEI_CPU_SELF_TEST_FAILED
0x59	PEI_CPU_NO_MICROCODE
0x5A	PEI_CPU_ERROR
0x5B	PEI_RESET_NOT_AVAILABLE
0xD0	DXE_CPU_ERROR
0xD1	DXE_NB_ERROR
0xD2	DXE_SB_ERROR
0xD3	DXE_ARCH_PROTOCOL_NOT_AVAILABLE
0xD4	DXE_PCI_BUS_OUT_OF_RESOURCES
0xD5	DXE_LEGACY_OPROM_NO_SPACE
0xD6	DXE_NO_CON_OUT
0xD7	DXE_NO_CON_IN
0xD8	DXE_INVALID_PASSWORD
0xD9	DXE_BOOT_OPTION_LOAD_ERROR
0xDA	DXE_BOOT_OPTION_FAILED
0xDB	DXE_FLASH_UPDATE_FAILED

0xDC	DXE_RESET_NOT_AVAILABLE
0xE8	PEI_MEMORY_S3_RESUME_FAILED
0xE9	PEI_S3_RESUME_PPI_NOT_FOUND
0xEA	PEI_S3_BOOT_SCRIPT_ERROR
0xEB	PEI_S3_OS_WAKE_ERROR

2.9 Guide d'exploitation SLI™ et Quad SLI™

Cette carte mère prend en charge NVIDIA® technologie SLI™ et Quad SLI™ (Scalable Link Interface) qui vous permet d'installer jusqu'à deux cartes graphiques PCI Express x16 identiques.

Exigences

1. *Vous ne devez utiliser que des cartes graphiques identiques prêtes à SLI™ qui sont certifiées NVIDIA®.*
2. *Assurez-vous que votre pilote de carte graphique prend en charge NVIDIA®* la technologie *SLI™. Téléchargez les pilotes à partir du* site *web ®* NVIDIA *: www.nvidia.com*
3. *Assurez-vous que votre unité d'alimentation électrique (PSU) peut fournir au moins la puissance minimale dont votre système a besoin. Il est recommandé d'utiliser®* un ® *certifié PSU. Veuillez consulter le* site Web *de la ®* NVIDIA pour plus de *détails.*

2.9.1 Installation de deux cartes graphiques SLI™-Ready

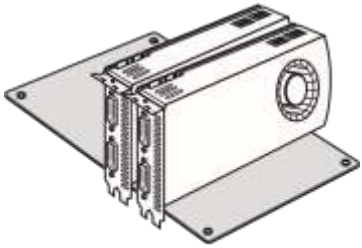

Step 1

Insérez une carte graphique dans la fente PCIE1 et l'autre carte graphique sur la fente PCIE3. Assurez-vous que les cartes sont bien assises sur les fentes.

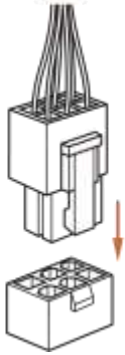

Étape 2

Si nécessaire, connectez la source d'alimentation auxiliaire aux cartes graphiques PCI Express.

Étape 3

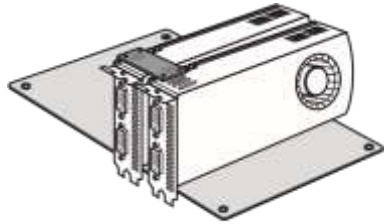

Alignez unend insérer la carte SLI_HB_



Bridge_2S ASRock sur les goldfingers de chaque carte graphique. Assurez-vous que la SLI_ HB_Bridge_2S ASRock est fermement en place.

carte

Carte SLI_HB_Bridge_2S ASRock

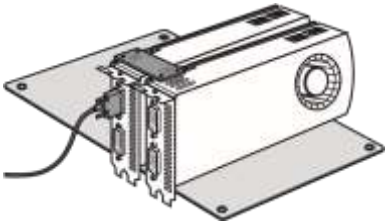

Étape 4

Connectez un câble VGA ou un câble DVI au connecteur de moniteur ou au connecteur DVI de la carte graphique inséré dans la fente PCIE1.

2.9.2 Installation et configuration du pilote

Installez les pilotes de cartes graphiques sur votre système. Après cela, vous pouvez activerl'unité de traitement i-Graphics (GPU)Mult dans l'utilitaire de plateau système NVIDIA® nView. Veuillez suivre les procédures ci-dessous pour activer le multi-GPU. Pour le mode SLI™ et Quad SLI™



Étape 1

Double-cliquez sur l'icône **panneau de configuration NVIDIA** dans leplateau système windows®.



Étape 2

Dans le volet gauche, cliquez sur **Définir la configuration SLI et PhysX**. Sélectionnez Ensuite, **sélectionnez Maximiser les performances 3D,** puis cliquez sur **Appliquer**.

Étape 3

Redémarrez votre système.

Étape 4

Vous pouvez profiter librement des avantages de SLI™ ou Quad SLI™.

2.10 CrossFireX™ , 3 voies CrossFireX™ et Quad CrossFireX™ Guide d'opération

Cette carte mère prend en charge CrossFireX™, 3 voies CrossFireX™ et Quad CrossFireX™ qui vous permet d'installer jusqu'à trois cartes graphiques PCI Express x16 identiques.

1. *Yo u ne doit utiliser que des cartes graphiquesidentiques avec CrossFireX™*quisont *certifiées AMD.*
2. *Assurez-vous que votre pilote de carte graphique prend en charge la technologie™* AMD CrossFireX. *Téléchargez les pilotes à partir du site Web de l'AMD : www.amd.com*

3. *Assurez-vous que votre unité d'alimentation électrique (PSU) peut fournir au moins la puissance minimale dont votre système a besoin. Il est recommandé d'utiliser un PSU certifié AMD. Veuillez consulter le site Web de la DZA pour plus de détails.*
4. *Si vous associez une carte CrossFireX™* Edition de 12 tuyaux *à une carte de 16tuyaux, les deux cartes fonctionneront comme des cartes à 12 tuyaux en mode CrossFireX™.*
5. *Différentes cartes MultiFireX™ peuvent nécessiter différentes méthodes pour activer CrossFireX™. Veuillez consulter les manuels de cartes graphiques AMD pour obtenir un guide d'installation détaillé.*

2.10.1 Installation de deux cartes graphiques CrossFireX™-Ready

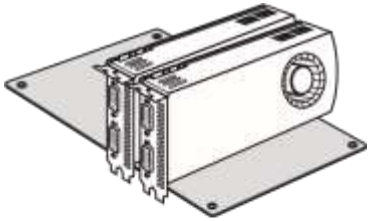

Étape 1

Insérez une carte graphique dans la fente PCIE1 et l'autre carte graphique sur la fente PCIE3. Assurez-vous que les cartes sont bien assises sur les fentes.



CrossFire Bridge

Étape 2

Connectez deux cartes graphiques en installant un CrossFire Bridge sur les interconnexions crossfire bridge sur le dessus des cartes graphiques. (Le crossfire bridge est fourni avec la carte graphique que vous achetez, pas livré avec cette carte mère. Veuillez consulter votre fournisseur de carte graphique pour plus de détails.)

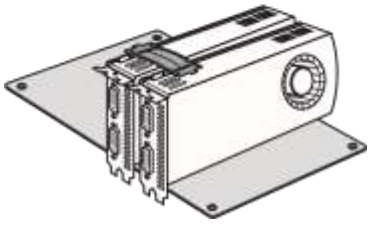

Étape 3

Connectez un câble VGA ou un câble DVI au connecteur de la carte graphique inséré dans la fente PCIE1.

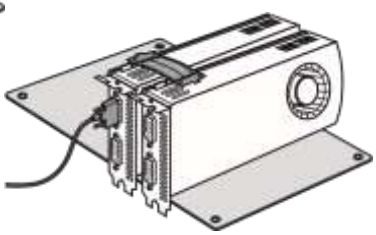

Anglais

2.10.2 Installation de trois cartes graphiques CrossFireX™-Ready

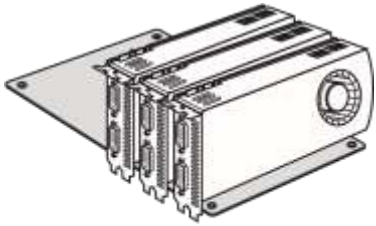

Étape 1

Insérez une carte graphique dans la fente PCIE1, une autre carte graphics à la fente PCIE3, et l'autre carte graphique à la fente PCIE5. Assurez-vous que les cartes sont bien assises sur les fentes.

Étape 2



CrossFire Bridge

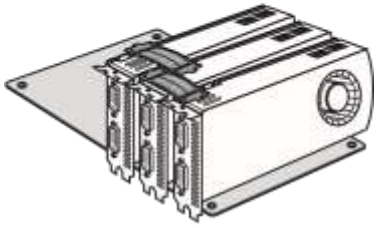

Utilisez un crossfire bridge pour connecter les cartes graphiques sur les emplacements PCIE1 et PCIE3, et utilisez l'autre crossfire bridge pour connect les cartes graphiques sur les fentes PCIE3 et PCIE5. (Le crossfire bridge est fourni avec la carte graphique que vous achetez, pas livré avec cette carte mère. Veuillez consulter votre fournisseur de carte graphique pour plus de détails.)

Étape 3

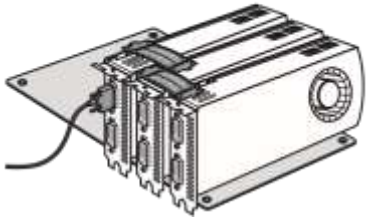

Connectez un câble VGA ou un câble DVI au connecteur de moniteur ou au connecteur DVI de la carte graphique inséré dans la fente PCIE1.

2.10.3 Installation et configuration du pilote

Étape 1

Puissance sur votre ordinateur et démarrer dans OS.

Étape 2

Supprimez les pilotes AMD si vous avez des pilotes VGA installés dans votre système.

Le désinstallateur Catalyst est un téléchargement facultatif. Nous vous recommandons d'utiliser cet utilitaire pour désinstaller les pilotes Catalyst précédemment installés avant l'installation. Veuillez consulter le site Web d'AMD pour obtenir les mises à jour des pilotes AMD.

Étape 3

Installez les pilotes requis et le centre de contrôle CATALYST, puis redémarrez votre ordinateur. Veuillez consulter le site Web d'AMD pour plus de détails.



Centre de contrôle catalyseur AMD



Étape 4

Double-cliquez sur l'icône **AMD Catalyst Control Center** dans leplateau système Windows®.

Étape 5

Dans le volet gauche, cliquez sur **Performance,** puis **sur AMD CrossFireX™**. Sélectionnez Ensuite Activer **AMD CrossFireX,** puis cliquez sur **Appliquer**. Sélectionnez le numéro GPU en fonction de votre carte graphique unclickappliquer **Apply**.

2.11 Guide d'installation du module M.2_SSD (NGFF) (M2_1)

Le M.2, également connu sous le nom de Facteur de forme de nouvelle génération (NGFF), est un connecteur de bord de carte de petite taille et polyvalent qui vise à remplacer mPCIe et mSATA. Le module Hyper M.2 Socket (M2_1) sSATA3 6,0 Go/s et le module PCI Express M.2 jusqu'à Gen4x4 (64 Gb/s) (avec Matisse) ou Gen3x4 (32 Gb/s) (avec Pinnacle Ridge et Picasso)*

Installation du module M.2_SSD (NGFF)

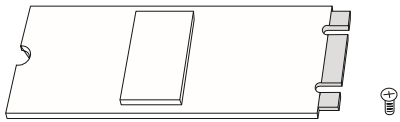

Étape 1

Préparar Onu Module M.2_SSD (NGFF) et la vis.

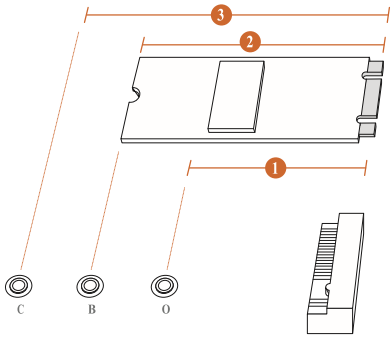

Étape 2

Selon le Type de PCB et longueur de votre M.2_SSD (NGFF) Module l'écrou correspondant l'emplacement à

non.	1	2	3
Emplacement des noix	Un	B	C
Longueur de PCB	4.2cm	6cm	8cm
Type de module	Type 2242	Type2260	Type 2280

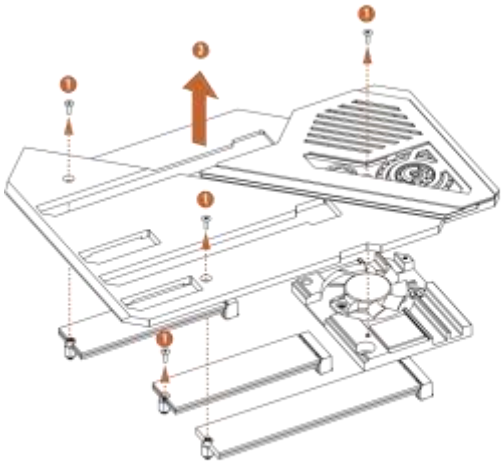

Step 3

Before installing a M.2 (NGFF) SSD module, please loosen the screws to remove the M.2 heatsink.
*Please remove the protective films on the bottom side of the M.2 heatsink before you install a M.2 SSD module.

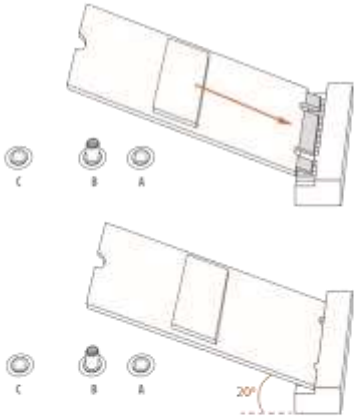

Step 4

Prepare the M.2 standoff that comes with the package. Then hand tighten the standoff into the desired nut location on the motherboard. Align and gently insert the M.2 (NGFF) SSD module into the M.2 slot. Please be aware that the M.2 (NGFF) SSD module only fits in one orientation.

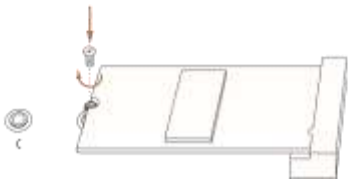

Step 5

Tighten the screw with a screwdriver to secure the module into place. Please do not overtighten the screw as this might damage the module.

Liste de support du module M.2_SSD (NGFF)

Fournisseur	Interface	P/N
Sandisk	Pcie	SanDisk-SD6PP4M-128G(Gen2 x2)
Intel	Pcie	INTEL 6000P-SSDPEKKF256G7 (nvme)
Intel	Pcie	INTEL 6000P-SSDPEKKF512G7 (nvme)
Intel	Pcie	SSDPEKKF512G7 NVME / 512 Go
Intel	Sata	540S-SSDSCKKW240H6 / 240 Go
Kingston	Pcie	Kingston SHPM2280P2 / 240G (Gen2 x4)
Samsung	Pcie	Samsung XP941-MZHPU512HCGL(Gen2x4)
Samsung	Pcie	SM951 (NVME) / 512 Go
Samsung	Pcie	SM951 (MZHPV512HDGL) / 512 Go
ADATA	Sata	ADATA - AXNS381E-128GM-B
ADATA	Pcie	ASX8000NP-512GM-C / 512 Go
ADATA	Pcie	ASX7000NP-512GT-C / 512 Go
ADATA	Sata	ASU800NS38-512GT-C / 512 Go
Crucial	Sata	Crucial-CT240M500SSD4-240 Go
ezlink	Sata	ezlink P51B-80-120 Go
Intel	Sata	INTEL 540S-SSDSCKKWW240H6-240 Go
Kingston	Sata	Kingston SM2280S3G2/120G - Win8.1
Kingston	Sata	Kingston-RBU-SNS8400S3 / 180GD
Kingston	Pcie	SKC1000/480G
Kingston	Pcie	SKC1000/960Go NVME
Liteon	Sata	LITEON LJH-256V2G-256 Go (2260)
Plextor	Sata	PLEXTOR PX-128M6G-2260-128 Go
Plextor	Sata	PLEXTOR PX-128M7VG-128 Go
Plextor	Pcie	PX-512M8PeG/ 512 Go
Sandisk	Sata	SanDisk X400-SD8SN8U-128G
Sandisk	Sata	Sandisk Z400s-SD8SNAT-128G-1122
Sandisk	Sata	SanDisk-SD6SN1M-128G
Transcender	Sata	Transcender TS256GMTS800-256 Go
Transcender	Sata	TS512GMTS800 / 512 Go
V-Color	Sata	V-Color 120G
V-Color	Sata	V-Color 240G
Wd	Sata	WD GREEN WDS240G1G0B-00RC30
Wd	Pcie	WDS512G1X0C-00ENX0 (NVME) / 512 Go

Pour les dernières mises à jour de M.2_SSD (NFGG) module de support liste, s'il vous plaît visitez notre site Web pour plus de détails: http://www.asrock.com

2.12 Guide d'installation du module M.2_SSD (NGFF) (M2_2)

Le M.2, également connu sous le nom de facteur de forme de prochaine génération (NGFF), est une petite taille unconnecteur de bord de carte polyvalent nd qui vise à remplacer mPCIe et mSATA. L'Hyper M.2 Socket (M2_2) prend en charge le module PCI Express M.2 jusqu'à Gen4x4 (64 Go/s).

Installation du module M.2_SSD (NGFF)

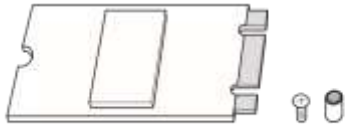

Step 1

This motherboard supports M.2_SSD (NGFF) module type 2260 and 2280 only. Prepare a proper PCB lenth of module, the screw and the standoff.

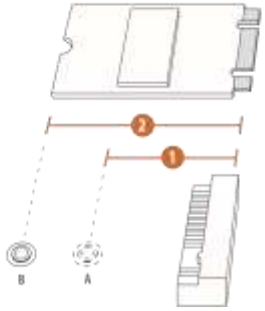

Step 2

Depending on the PCB type and length of your M.2_SSD (NGFF) module, find the corresponding nut location to be used.

non.	1	2
Emplacement des noix	Un	B
Longueur de PCB	6cm	8cm

Type de module Type2260 Type 2280

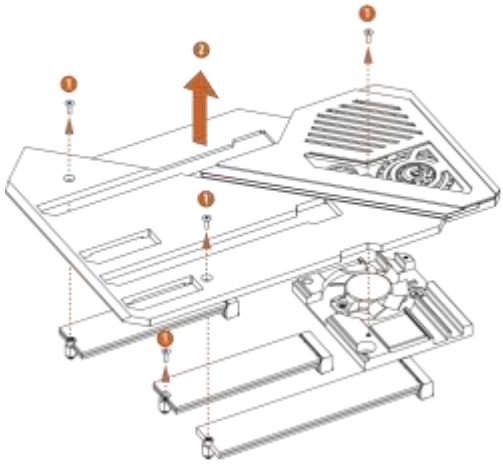

Step 3

Before installing a M.2 (NGFF) SSD module, please loosen the screws to remove the M.2 heatsink.
*Please remove the protective films on the bottom side of the M.2 heatsink before you install a M.2 SSD module.

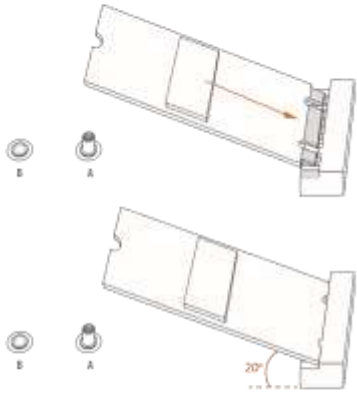

Step 4

Prepare the M.2 standoff that comes with the package. Then hand tighten the standoff into the desired nut location on the motherboard. Align and gently insert the M.2 (NGFF) SSD module into the M.2 slot. Please be aware that the M.2 (NGFF) SSD module only fits in one orientation.

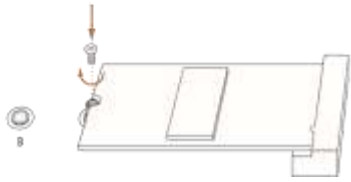

Step 5

Tighten the screw with a screwdriver to secure the module into place. Please do not overtighten the screw as this might damage the module.

Liste de support du module M.2_SSD (NGFF)

Fournisseur	Interface	P/N

Sandisk	Pcie	SanDisk-SD6PP4M-128G(Gen2 x2)
Intel	Pcie	INTEL 6000P-SSDPEKKF256G7 (nvme)
Intel	Pcie	INTEL 6000P-SSDPEKKF512G7 (nvme)
Intel	Pcie	SSDPEKKF512G7 NVME / 512 Go
Kingston	Pcie	Kingston SHPM2280P2 / 240G (Gen2 x4)
Samsung	Pcie	Samsung XP941-MZHPU512HCGL(Gen2x4)
Samsung	Pcie	SM951 (NVME) / 512 Go
Samsung	Pcie	SM951 (MZHPV512HDGL) / 512 Go
ADATA	Pcie	ASX8000NP-512GM-C / 512 Go
ADATA	Pcie	ASX7000NP-512GT-C / 512 Go
Kingston	Pcie	SKC1000/480G
Kingston	Pcie	SKC1000/960Go NVME
Plextor	Pcie	PX-512M8PeG/ 512 Go
WD	PCIe	WDS512G1X0C-00ENX0 (NVME) / 512 Go

Pour les dernières mises à jour de M.2_SSD (NFGG) module de support liste, s'il vous plaît visitez notre site Web pour plus de détails: http://www.asrock.com

2.13 Guide d'installation du module M.2_SSD (NGFF) (M2_3)

Le M.2, également connu sous le nom de Facteur de forme de nouvelle génération (NGFF), est un connecteur de bord de carte de petite taille et polyvalent qui vise à remplacer mPCIe et mSATA. Le module Hyper M.2 Socket (M2_3) prend en charge le module M.2 SATA3 6.0 Gb/s et le module M.2 PCI Express jusqu'à Gen4x4 (64 Go/s).

* Si M2_3 est occupé, la fente PCIE5 sera désactivée.

Installation du module M.2_SSD (NGFF)

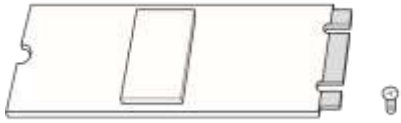

Step 1

Prepare a M.2_SSD (NGFF) module and the screw.

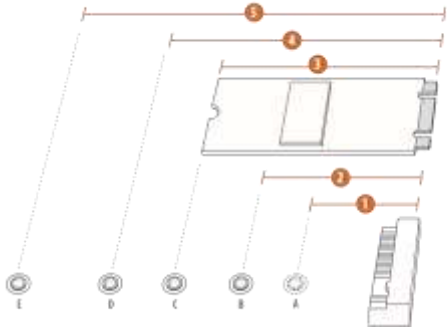

Step 2

Depending on the PCB type and length of your M.2_SSD (NGFF) module, find the corresponding nut location to be used.

non.	1	2	3	4	5
Emplacement des noix	Un	B	C	D	E
Longueur de PCB	3cm	4.2cm	6cm	8cm	11cm
Type de module	Type2230	Type 2242	Type2260	Type 2280Type	22110

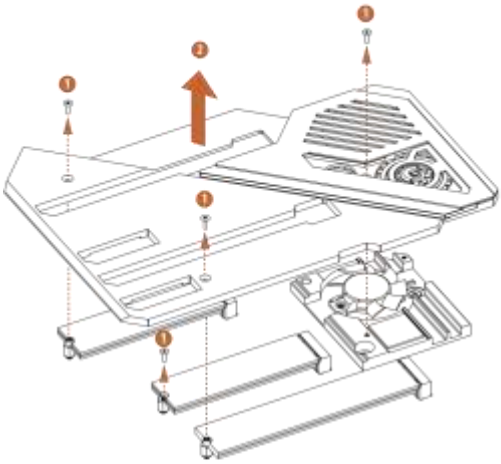

Step 3

Before installing a M.2 (NGFF) SSD module, please loosen the screws to remove the M.2 heatsink.
*Please remove the protective films on the bottom side of the M.2 heatsink before you install a M.2 SSD module.

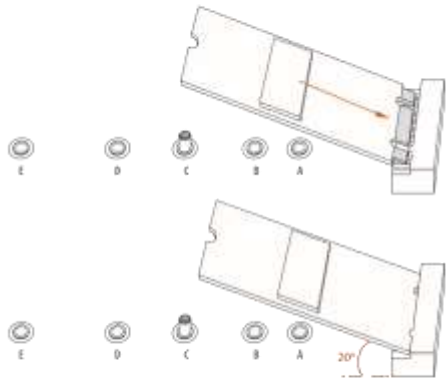

Step 4

Prepare the M.2 standoff that comes with the package. Then hand tighten the standoff into the desired nut location on the motherboard. Align and gently insert the M.2 (NGFF) SSD module into the M.2 slot. Please be aware that the M.2 (NGFF) SSD module only fits in one orientation.

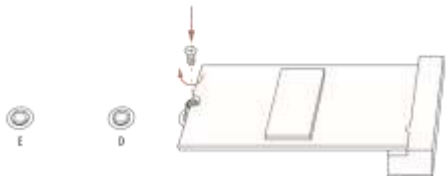

Step 5

Tighten the screw with a screwdriver to secure the module into place. Please do not overtighten the screw as this might damage the module.

Anglais

Liste de support du module M.2_SSD (NGFF)

Fournisseur	Interface	P/N
Sandisk	Pcie	SanDisk-SD6PP4M-128G(Gen2 x2)
Intel	Pcie	INTEL 6000P-SSDPEKKF256G7 (nvme)

Intel	Pcie	INTEL 6000P-SSDPEKKF512G7 (nvme)
Intel	Pcie	SSDPEKKF512G7 NVME / 512 Go
Intel	Sata	540S-SSDSCKKW240H6 / 240 Go
Kingston	Pcie	Kingston SHPM2280P2 / 240G (Gen2 x4)
Samsung	Pcie	Samsung XP941-MZHPU512HCGL(Gen2x4)
Samsung	Pcie	SM951 (NVME) / 512 Go
Samsung	Pcie	SM951 (MZHPV512HDGL) / 512 Go
ADATA	Sata	ADATA - AXNS381E-128GM-B
ADATA	Pcie	ASX8000NP-512GM-C / 512 Go
ADATA	Pcie	ASX7000NP-512GT-C / 512 Go
ADATA	Sata	ASU800NS38-512GT-C / 512 Go
Crucial	Sata	Crucial-CT240M500SSD4-240 Go
ezlink	Sata	ezlink P51B-80-120 Go
Intel	Sata	INTEL 540S-SSDSCKKWW240H6-240 Go
Kingston	Sata	Kingston SM2280S3G2/120G - Win8.1
Kingston	Sata	Kingston-RBU-SNS8400S3 / 180GD
Kingston	Pcie	SKC1000/480G
Kingston	Pcie	SKC1000/960Go NVME
Liteon	Sata	LITEON LJH-256V2G-256 Go (2260)
Plextor	Sata	PLEXTOR PX-128M6G-2260-128 Go
Plextor	Sata	PLEXTOR PX-128M7VG-128 Go
Plextor	Pcie	PX-512M8PeG/ 512 Go
Sandisk	Sata	SanDisk X400-SD8SN8U-128G
Sandisk	Sata	Sandisk Z400s-SD8SNAT-128G-1122
Sandisk	Sata	SanDisk-SD6SN1M-128G
Transcender	Sata	Transcender TS256GMTS800-256 Go
Transcender	Sata	TS512GMTS800 / 512 Go
V-Color	Sata	V-Color 120G
V-Color	Sata	V-Color 240G
Wd	Sata	WD GREEN WDS240G1G0B-00RC30
Wd	Pcie	WDS512G1X0C-00ENX0 (NVME) / 512 Go

Pour les dernières mises à jour de M.2_SSD (NFGG) module de support liste, s'il vous plaît visitez notre site Web pour plus de détails: http://www.asrock.com

Chapitre 3 Opération de logiciels et de services publics

3.1 Installation des pilotes

Le CD de support livré avec la carte mère contient des pilotes y necessaret des utilitaires utiles qui améliorent les fonctionnalités de la carte mère.

Exécution du CD de support

Pour commencer à utiliser le CD de support, insérez le CD dans votre lecteur de CD-ROM. Le CD affiche automatiquement le menu principal si « AUTORUN » est activé dans votre

ordinateur. Si le menu principal n'apparaît pas automatiquement, recherchez et doublez le clic sur le fichier « ASRSETUP. EXE » dans le CD de support pour afficher le menu.

Menu Pilotes

Les pilotes compatibles avec votre système seront autodétectés et répertoriés sur la page du pilote de CD de support. Veuillez cliquer sur **Installer tout** ou suivez l'ordre de haut en bas pour installer les pilotes requis. Làavant, les pilotes que vous installez peuvent fonctionner correctement.

Menu Utilitaires

Le menu Utilitaires affiche le logiciel d'application prend en charge par la carte mère. Cliquez sur un élément spécifique, puis suivez l'Assistant installation pour l'installer.

3.2 A-Tuning

A-Tuning est la suite logicielle polyvalente d'ASRock avec une nouvelle interface, plus de nouvelles fonctionnalités et des utilitaires améliorés.

3.2.1 Installation d'un réglage A

A-Tuning peut être téléchargé à partir de ASRock Live Update & APP Shop. Après l'installation, vous trouverez l'icône « -Tuning » sur votre bureau. Double-cliquez sur l'icône « A-Tuning  menu principal A-Tuning apparaîtra.

3.2.2 Utilisation d'un réglage A

Il y a cinqions sectes dans le menu principal A-Tuning : Mode d'opération, OC Tweaker, Info système, TUning et paramètres FAN-Tastic.

Mode opération

Choisissez un mode de fonctionnement pour votre ordinateur.



OC Tweaker

Configurations pour surclocking du système.



Informations sur le système

Afficher les informations sur le système.

*L'onglet Navigateur système peut ne pas apparaître pour certains modèles.

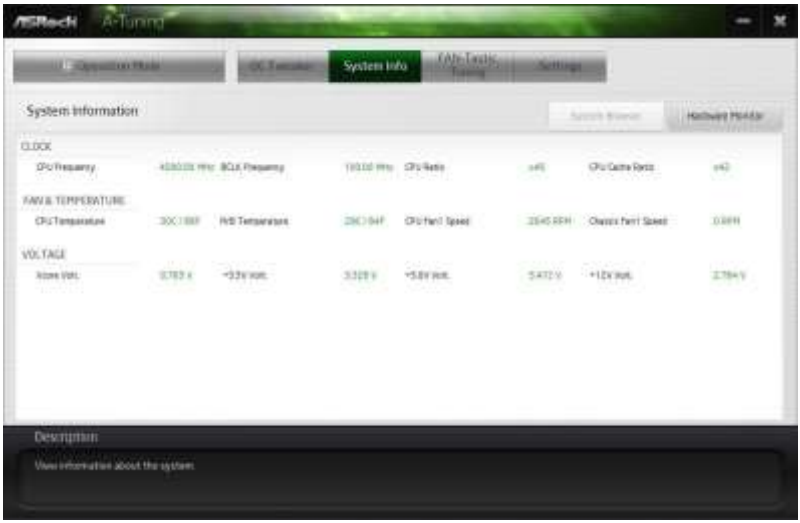

FAN-Tastic Tuning

Configurez jusqu'à cinq vitesses de ventilateur différentes à l'aide du graphique. Les ventilateurs passeront automatiquement au niveau de vitesse suivant lorsque le tempe rature assignéest rencontré.



Paramètres

Configurez ASRock A-Tuning. Cliquez pour sélectionner « Exécuter automatiquement au démarrage de Windows » si vous souhaitez lancer A-Tuning lorsque vous démarrez le système d'exploitation Windows.



3.3 ASRock Live Update & APP Shop

L'ASRock Live Update & APP Shop is une boutique en ligne pour l'achat et le téléchargement d'applications logicielles pour votre ordinateur ASRock. Vous pouvez installer rapidement et facilement diverses applications et utilitaires de support. Avec ASRock Live Update & APP Shop, vous pouvez optimiser votre système et garder votre motherboard à jour simplement en quelques clics.

Double-cliquez  sur votre bureau pour accéder à l'utilitaire ASRock Live Update & APP Shop.

**Vous devez être connecté à Internet pour télécharger des applications à partir de la boutique ASRock Live Update & APP.*

3.3.1Vue d’ensemble

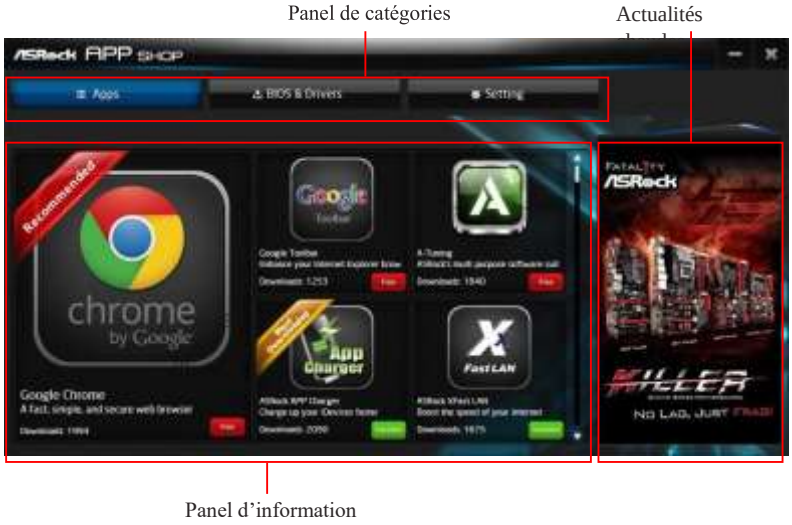

Panneau catégorie: Le panneau de catégorie contient plusieurs onglets ou boutons de catégorie qui, lorsqu’il est sélectionné, le panneau d’informations ci-dessous affiche les informations relatives.

Panneaud’informations : Le panneau d’informations du centre affiche des données sur la catégorie actuellement sélectionnée et permet aux utilisateurs d’effectuer des tâches liées au travail.

Hot News: La section des nouvelles chaudes affiche les différentes dernières nouvelles. Cliquez sur l’image pour visiter le site web des nouvelles sélectionnées et en savoir plus.

3.3.2 Applications

Lorsque l’onglet « app », vous verrez toutes les applications disponibles à l’écran pour que vous les téléchargez.

Installation d’une application

Étape 1

Trouvez l’application à installer.



L'application la plus recommandée apparaît sur le côté gauche de l'écran. Les autres applications sont affichées sur la droite. Veuillez faire défiler vers le haut et vers le bas pour voir plus d'applications répertoriées.

Vous pouvez vérifier le prix de l'application et si vous l'avez déjà intégré ou non.

Free - L'icône rouge affiche le prix ou « ibr » si l'application est gratuite.

Installed - L'icône verte « installé» signifie que l'application est installée sur votre ordinateur.

Étape 2

Cliquez sur l'icône de l'application pour en savoir plus sur l'application sélectionnée.

Étape 3

Si vous Installateur l'application, sur l'icône Verser début à téléchargeur.



Étape 4

Lorsque l'installation est terminée, vous pouvez trouver l'icône verte « installé » apparaît dans le coin supérieur droit.



Pour le désinstaller, il suffit de cliquer sur l'icône de la poubelle .
*L'icône trash peut ne pas apparaître pour certaines applications.

Anglais

Mise à niveau d'une application

Vous ne pouvez mettre à niveau le apps que vous avez déjà installé. Lorsqu'il existe une nouvelle version disponible pour votre application, vous trouverez la marque de « Nouvelle version » apparaît sous l'icône de l'application installée.



Étape 1

Cliquez sur l'icône de l'application pour en savoir plus.

Étape 2

Cliquez sur l'icône jaune pour commencer la mise à niveau.

3.3.3 BIOS et conducteurs

Installation du BIOS ou des pilotes

Lorsque l'onglet « IOS & Driver » est sélectionné, vous verrez une liste de mises à jour recommandées ou critiques pour le BIOS ou les pilotes. S'il vous plaît les mettre à jour tous bientôt.

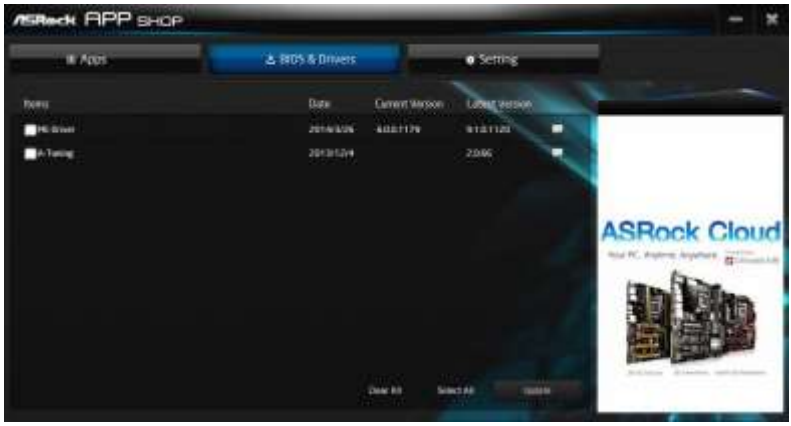

Étape 1

Veuillez vérifier les informations de l'article avant de mettre à jour. Cliquez sur pour voir plus de détails. ***Étape 2***

Cliquez pour sélectionner un ou plusieurs éléments à mettre à jour.

Étape 3

Cliquez sur Mise à jour pour démarrer le processus de mise à jour.

3.3.4 Réglage

Dans la page « Paramètre », vous pouvez modifier la langue, sélectionner l'emplacement du serveur et déterminer si vous souhaitez exécuter automatiquement la mise à jour et la boutique APP ASRock Live au démarrage de Windows.

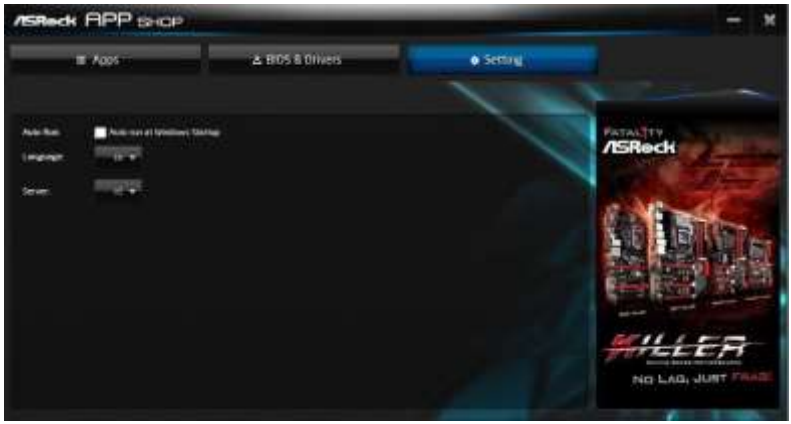
ASRock APP SHOP
Apps
BIOS & Drivers
Setting
Auto Run
Language
Server
FATAL1TY
ASRock
KILLER
NO LAG, JUST FRAG

3.4 SYNC Polychrome ASRock

ASRock Polychrome SYNC est un utilitaire de contrôle d'éclairage spécialement conçu pourles indi viduals uniques aux goûts sophistiqués pour construire leur propre système d'éclairage coloré élégant. Simplement en connectant la bande DEL, vous pouvez personnaliser divers schémas d'éclairage et des modèles, y compris statique, respiration, stroboscopique, cyclisme, musique, vague et plus encore.

Connectez-vous à la bande LED

Connectez votre bande LED RGB à **l'en-tête LED RGB (RGB_HEADER1)** sur la carte mère.

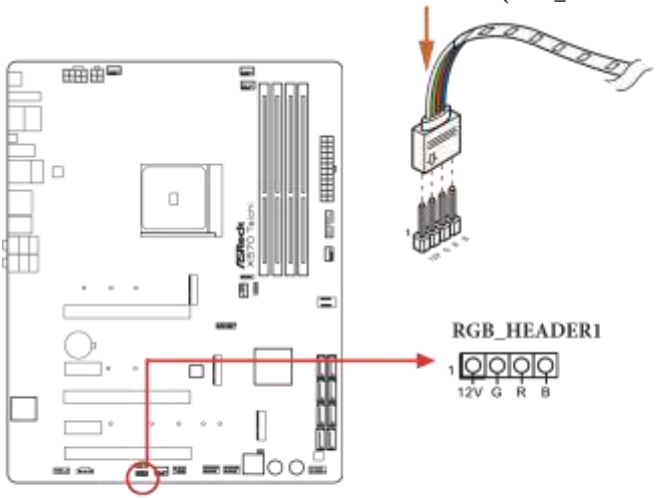

1. *Never install the RGB LED cable in the wrong orientation; otherwise, the cable may be damaged.*
2. *Before installing or removing your RGB LED cable, please power off your system and unplug the power cord from the power supply. Failure to do so may cause damages to motherboard components.*

1. *Please note that the RGB LED strips do not come with the package.*
2. *The RGB LED header supports standard 5050 RGB LED strip (12V/G/R/B), with a maximum power rating of 3A (12V) and length within 2 meters.*

Connexion de la bande LED RGB adressable

Connectez votre bande LED RGB adressable à **l'en-tête LED adressable (ADDR_LED1)** sur la carte mère.

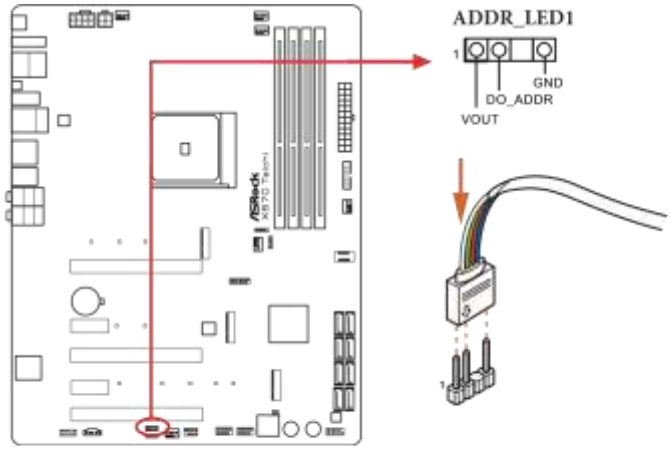

1. *Never install the RGB LED cable in the wrong orientation; otherwise, the cable may be damaged.*
2. *Before installing or removing your RGB LED cable, please power off your system and unplug the power cord from the power supply. Failure to do so may cause damages to motherboard components.*

1. *Please note that the RGB LED strips do not come with the package.*
2. *The RGB LED header supports WS2812B addressable RGB LED strip (5V/Data/GND), with a maximum power rating of 3A (5V) and length within 2 meters.*

Utilitaire SYNC Polychrome ASRock

Maintenant, vous pouvez ajuster la couleur RGB LED grâce à l'utilitaire ASRock RGB LED. Téléchargez cet utilitaire à partir de l'ASRock Live Update & APP Shop et commencez à colorier votre PC style à votre façon!



Faites glisser l'onglet pour personnaliser votre préférence.

Basculer sur/désactiver l'
Commuteur Led Rvb

Sélectionnez un effet de lumière LED RGB dans le menu déroulant.

Effets Led Rvb déconsération
Verser tous les régions Led
la carte mère

Anglais

Chapitre 4 UTILITAIRE D'INSTALLATION UEFI

4.1 Introduction

Cette section explique comment utiliser l'UTILITAIRE D'INSTALLATION UEFI pour configurer votre système. Vous pouvez exécuter l'UTILITAIRE D'INSTALLATION UEFI en appuyant sur <F2> ou <Del> droit after vous alimentation sur l'ordinateur, sinon, le Power-On-Self-Test (POST) continuera avec ses routines de test. Si vous souhaitez entrer dans l'UTILITAIRE D'INSTALLATION UEFI après POST, redémarrez le système en appuyant sur <Ctl> + <Alt> + <Delete>, ou en appuyant sur le bouton de réinitialisation on le châssis du système. Vous pouvez également redémarrer en éteignant le système, puis en activant.

Étant donné que le logiciel UEFI est constamment mis à jour, les écrans et descriptions d'installation UEFI suivants sont uniquement à des fins de référence, et ils peuvent ne pas correspondre exactement à ce que vous voyez sur votre écran.

4.1.1 Barre de menu UEFI

Le haut de l'écran a une barre de menu avec les sélections suivantes:

Principal	Pour définir les informations sur l'heure/date du système
OC Tweaker	Pour les configurations de overclocking
Avancé	Pour les configurations système avancées
Outil	Outils utiles
Moniteur H/W	Affiche l'état actuel du matériel
Sécurité	Pour les paramètres de sécurité
Démarrage	Pour configurer les paramètres de démarrage et la priorité de démarrage
Sortie	Quitter l'écran actuel ou l'utilitaire d'installation UEFI

4.1.2 Clés de navigation

Utilisez < > clé ou < > clé pour choisir parmi les sélections de la barre de menus, puis utilisez < > touche ou < > touche pour déplacer le curseur vers le haut ou vers le bas pour sélectionner des éléments, puis appuyez sur <Enter> pour accéder à l'écran sous-marin. Vous pouvez également utiliser la souris pour cliquer sur l'élément requis.

Veuillez consulter le tableau suivant pour connaître les descriptions de chaque clé de navigation.

Clés de navigation	Description
+ / -	Pour modifier l'option pour les éléments sélectionnés
<Tab>	Passer à la fonction suivante
<PGUP>	Accédez à la page précédente
<PGDN>	Accédez à la page suivante
<ACCUEIL>	Aller en haut de l'écran
<END>	Aller au bas de l'écran
<F1>	Pour afficher l'écran d'aide général
<F7>	Supprimer les modifications et quitter l'UTILITAIRE D'INSTALLATION
<F9>	Charger des valeurs par défaut optimales pour tous les paramètres
<F10>	Enregistrer les modifications et quitter l'UTILITAIRE D'INSTALLATION
<F12>	Écran d'impression
<ESC>	Sautez à l'écran de sortie ou quittez l'écran actuel

4.2 Écran principal

Lorsque vous entrez l'UTILITAIRE D'INSTALLATION D'UEFI, l'écran principal s'affiche et affiche la vue d'ensemble du système.


ASRock Taichi
Main
OC Tweaker
Advanced
Tool
H/W Monitor
Security
Boot
Exit
UEFI Version : X570 Taichi L0.27B
Processor Type : AMD 100-000000031-02
Processor Speed : 3300MHz
Microcode Update : 870F10/8700DA
Total Memory : 4096MB
DDR4_A1 : None
DDR4_A2 : None
DDR4_B1 : None
DDR4_B2 : 4096MB DDR4-2133
Description
Get details via QR code

Écran 4.3 OC Tweaker

Dans l'écran OC Tweaker, vous pouvez configurer des fonctionnalités de verrouillage.



Étant donné que le logiciel Uefi est mis à jour, la configuration uefi les écrans et les descriptions sont unique *à* des *palmes de référence, et ils ils* ne *peuvent pas Correspondant à ce que vous sur votre*

Mode overclock de configuration du processeur

Sélectionnez le mode overclock.

*N'utilisez pas de disque dur SATA lorsque vous overclock BCLK.

Spectre de propagation cpu

Permettre au spectre de propagation du processeur de réduire les interférences électromagnétiques pour les tests EMI réussis. Désactiver pour atteindre des vitesses d'horloge plus élevées lors de l'overclocking.

Spectre de propagation SRC

Permettre à SRC Spread Spectrum de réduire les interférences électromagnétiques pour les tests EMI réussis. Désactiver pour atteindre des vitesses d'horloge plus élevées lors de l'overclocking.

Changement de fréquence et de tension du processeur

Si cet élément est défini sur [Manuel], le multiplicateur et la tension seront réglés en fonction de la sélection de l'utilisateur. Le résultat final dépend de la capacité du Processeur.

Anglais

SoC/Uncore OC Voltage

Spécifiez la tension SoC/Uncore (VDD_SOC) dans mV pour prendre en charge la mémoire et le verrouillage de la mémoire et du tissu Infinity. VDD_SOC détermine également la tension GPU sur les processeurs avec des graphiques intégrés.

Le mode « o/Uncore O » doit être activé pour forcer cette tension.

Ode SMTM

Cet élément peut être utilisé pour désactiver symmetric multithreading. Pour réactiver SMT, un cycle de puissance est nécessaire après la sélection [Auto].

Avertissement : S3 n'est pas pris en charge sur les systèmes où SMT est désactivé.

Paramètre XMP de la configuration de synchronisation DRAM

Chargez les paramètres XMP pour ensater la mémoire et effectuer au-delà des spécifications standard.

Informations DRAM

Parcourez la détection de présence en série (SPD) pour les modules DDR4.

Fréquence DRAM

Si [Auto] est sélectionné, la carte mère détecte les modules de mémoire insérés et attribuera automatiquement la fréquence appropriée.

Fréquence et diviseurs de tissu à l'infini

Définir la fréquence et les diviseurs de tissu Infinity (FCLK).

Fréquence de l'horloge GFX (uniquement pour le processeur avec graphiques intégrés)

Cet article vous permet de modifier la fréquence de la fréquence de l'horloge GFX. Après avoir modifié les paramètres de fréquence d'horloge GFX, assurez-vous d'ajuster les paramètres de tension de base GFX.

*La gamme réglable dépend de l'installation du Processeur.

GFX Core Voltage (Uniquement pour le processeur avec des graphiques

intégrés) Thest l'élément vous permet de modifier la tension pour la tension

de base GFX.

*La gamme réglable dépend de l'installation du Processeur.

Mode de tension de configuration de tension

[OC]

Si cette option est sélectionnée, il y a une plus grande tension de portée pour le verrouillage.

[Stable]

Si cette option est sélectionnée, il y a une plus petite tension de portée pour un système stable.

Tension Vcore du processeur

Configurez la tension du processeur Vcore.

Étalonnage de la ligne de chargement Vcore du Processeur

L'étalonnage de la ligne de charge du processeur permet d'éviter que la tension du processeur s'affaisse lorsque le système est soumis à un chargement important.

Tension VDDCR_SOC cpu

Configurez la tension pour le niveau d'alimentation VDDCR_SOC demandé par VID.

Étalonnage de la ligne de charge du processeur VDDCR_SOC

VDDCR_SOC Calibrage de la ligne de charge permet d'éviter VDDCR_SOC chute de tension lorsque le système est soumis à un chargement important.

Contrôle de tension VDDG

VDDG représente la tension pour la partie de données du tissu Infinity. Il est dérivé du CPU SoC/Uncore Voltage (VDD_SOC). VDDG peut approcher mais ne pas dépasser VDD_SOC.

Tension DRAM

Utilisez-le pour sélectionner tension DRAM. La valeur par défaut est [Auto].

VTT_DDR tension offset (mV)

Configurez la tension de décalage VTT DDR. La valeur par défaut est [Auto].

VPPM

Configurez la tension pour le VPPM.

VDDP

Configurez la tension du VDDP.

Tension CPU VDD 1.8

Configurer la tension du processeur VDD 1.8 PROM.

Tension VDD_CLDO PREM

Utilisez-le pour sélectionner PREM VDD_CLDO Voltage. La valeur par défaut est [Auto].

Tension VDDCR_SOC PREM

Utilisez-le pour sélectionner PREM VDDCR_tensionSOC. La valeur par défaut est [Auto].

Enregistrer l'utilisateur par défaut
Tapez un nom de profil et appuyez sur Entrée pour enregistrer vos paramètres par défaut.

Charger l'utilisateur par défaut
Charge précédemment enregistrée par défaut de l'utilisateur.

Enregistrer le profil d'installation de l'utilisateur UEFI sur le disque
Enregistrez les paramètres UEFI actuels en tant que profil par défaut de l'utilisateur sur disque.

Charger le profil d'installation de l'utilisateur UEFI sur le disque
Chargez les valeurs par défaut de l'utilisateur précédemment enregistrées à partir du disque.

4.4 Écran avancé

Dans cette section, vous pouvez définir les configurations des éléments suivants : CPU Configuration, Appareils embarqués Configuration, Configuration de stockage, Configuration ACPI, Configuration Super IO,Calcul rouillé , AMD CBS, AMD PBS et Overclocking AMD.



La définition de valeurs erronées dans cette section peut provoquer un mauvais

Page active de configuration UEFI à l'entrée
Sélectionnez la page par défaut lors de la saisie de l'utilitaire d'installation UEFI.

Full HD UEFI

Lorsque [Auto] est sélectionné, la résolution sera définie sur 1920 x 1080 si le moniteur prend en charge la résolution Full HD. Si le moniteur ne support Résolution Full HD, alors la résolution sera définie à 1024 x 768. Lorsque [Disable] est sélectionné, la résolution sera définie directement sur 1024 x 768.

4.4.1 Configuration du processeur



Prise en charge du PSS

Utilisez-le pour activer ou désactiver la génération d'objets ACPI_PPC, _PSS et _PCT.

NX Mode

Utilisez-le pour activer ou désactiver le mode NX.

SVM Mode

Lorsque cela est défini sur [Activé], un VMM (Virtual Machine Architecture) peut utiliser les fonctionnalités matérielles supplémentaires fournies par AMD-V. La valeur par défaut est [Activé]. Coniguration options : [Activé] et [Désactivé].

SMT Mode

Cet élément peut être utilisé pour désactiver symmetric multithreading. Pour réactiver SMT, un cycle de puissance est nécessaire après la sélection [Auto].

Avertissement : S3 n'est pas pris en charge sur les systèmes où SMT est désactivé.

Commutateur FTPM AMD

Utilisez-le pour activer ou désactiver le cpu AMD fTPM.

4.4.2 Configuration des appareils embarqués



Soutien SR-IOV

Activez/désactivez le SR-IOV (Prise en charge de la virtualisation IA racine unique) si le système dispose de périphériques PCIe compatibles SR-IOV.

Taille de la mémoire tampon UMA Frame (uniquement pour le processeur avec graphiques intégrés) Cet élément vous permet de définir la taille de la mémoire tampon du cadre UMA.

À bord hd Audio

Activer/désactiver l'audio HD embarqué. Définissez-le sur Auto pour activer l'audio HD embarqué et désactivez-le automatiquement lorsqu'une carte son est installée.

Panneau

Activer/désactiver l'audio HD du panneau avant.

Sommeil profond

Configurez le mode veille profonde pour économiser de l'énergie lorsque l'ordinateur est arrêté.

Restaurer sur l’ac/power loss

Sélectionnez l’état d’alimentation après une panne de courant. Si [Power Off] est sélectionné, l’alimentation reste coupée lorsque l’alimentation se rétablit. Si [Power On] est sélectionné, le système démarre lorsque la puissance se rétablit.

WAN Radio

Configurez la connectivité du module WiFi.

BT On/Off

Activer/désactiver le bluetooth.

Led de port de débogage à bord

Activer/désactiver la LED Dr. Debug embarquée.

4.4.3 Configuration de stockage



4.4.4 Configuration acpi



Suspendre la RAM

Il est recommandé de sélectionner l'auto pour l'économie d'énergie ACPI S3.

Prise en charge du réveil ps/2 clavier S4/S5

Permettre au système d'être réveillé par un clavier PS/2 en S4/S5.

PCIE Devices Power On

Permettre au système d'être réveillé par un appareil PCIE et activer le réveil sur LAN.

Puissance d'alarme du RTC allumée

Permettre au système d'être réveillé par l'alarme de réveil en temps réel. Définissez-le sur Par OS pour le laisser être géré par votre système d'exploitation.

Livraison d'énergie USB dans l'état soft off (S5)

Si cette option est activée, le port USB fournira de l'énergie à vos appareils même lorsque le système est dans l'état d'alimentation S5.

4.4.5 Configuration Super IO



PS2 Y-Cable

Activez le câble Y PS2 ou définissez cette option sur Automatique.

4.4.6 Informatique de confiance



Prise en charge des périphériques de sécurité

Activer ou désactiver la prise en charge du BIOS pour le périphérique de sécurité.

4.4.7 AMD CBS



Le menu AMD CBS accède aux fonctionnalités spécifiques d'AMD.

4.4.8 PBS AMD



Le menu AMD PBS accède aux fonctionnalités spécifiques d'AMD.

4.4.9 Overclocking AMD



Le menu Overclocking AMD accède aux options de configuration de la fréquence et de la tension du processeur.

4.5 Outils



RGB LED

ASRock Polychrome SYNC vous permet d'ajuster la couleur LED RGB à votre liking.

Installateur de pilote facile

Pour les utilisateurs qui n'ont pas de disque optique pour installer les pilotes à partir de notre CD de support, Easy Driver Installer est un outil pratique dans l'UEFI qui installe le pilote LAN sur votre système via un périphérique de stockage USB, puis télécharge et installe automatiquement les autres pilotes requis.

Outil D'effacement sécurisé SSD

Utilisez cet outil pour effacer en toute sécurité SSD.

Flash instantané

Enregistrez les fichiers UEFI dans votre périphérique de stockage USB et exécutez Instant Flash pour mettre à jour votre UEFI.

4.6 Surveillance des événements de santé matérielle Screen

Cette section vous permet de surveiller l'état du matériel sur votre système, y compris les paramètres de la température du processeur, la température de la carte mère, la vitesse du ventilateur et la tension.



Fan Tuning

Mesurez le cycle de devoir de Fan Min.

Fan-Tastic Tuning

Sélectionnez un mode ventilateur pour les ventilateurs CPU 1&2, ou choisissez Personnaliser pour définir 5 températures du processeur et affecter une vitesse de ventilateur respective pour chaque température.

CPU_FAN1 réglage

Sélectionnez un mode ventilateur pour CPU Fan 1, ou choisissez Personnaliser pour définir 5 températures cpu et attribuer une vitesse de ventilateur respective pour chaqueemperature t.

CPU_FAN1 Source temporaire

Sélectionnez une source de température du ventilateur pour le ventilateur cpu 1.

Commutateur de configuration fan CPU_FAN2 / W_Pump

Sélectionnez le mode Pompe à eau du processeur.

Mode de contrôle du ventilateur 2 du processeur

Sélectionnez le mode PWM ou le mode DC pour le ventilateur cpu 2 .

Réglage du ventilateur du processeur 2

Sélectionnez un mode fan fou un ventilateur cpu 2, ou choisissez Personnaliser pour définir 5 températures cpu et attribuer une vitesse de ventilateur respective pour chaque température.

Source de temps du ventilateur du processeur 2

Sélectionnez une source de température du ventilateur pour le ventilateur cpu 2.

CHA_FAN1 / Commutateur WP

Sélectionnez CHA_FAN1 ou mode Water Pump.

Mode de contrôle du ventilateur de châssis 1

Sélectionnez le mode PWM ou le mode DC pour châssis Fan 1 .

Réglage du ventilateur de châssis 1

Sélectionnez un mode ventilateur pour Châssis Fan 1, ou choisissez Personnaliser pour définir 5 températures cpu et attribuer une vitesse de ventilateur respective pour chaque température.

Châssis Fan 1 Temp Source

Sélectionnez une source de température du ventilateur pour châssis Fan 1.

CHA_FAN2 / Commutateur WP

Sélectionnez CHA_FAN2 ou mode Water Pump.

Mode de contrôle du ventilateur de châssis 2

Sélectionnez le mode PWM ou le mode DC pour châssis Fan 2 .

Réglage du ventilateur de châssis 2

Sélectionnez un mode ventilateur pour Châssis Fan 2, ou choose Personnaliser pour définir 5 températures cpu et attribuer une vitesse de ventilateur respective pour chaque température.

Châssis Ventilateur 2 Temp Source

Sélectionnez une source de température du ventilateur pour châssis Fan 2.

CHA_FAN3 / Commutateur WP

Sélectionnez CHA_FAN3 ou mode Water Pump.

Mode de contrôle du ventilateur de châssis 3

Sélectionnez le mode PWM ou le mode DC pour châssis Fan 3 .

Réglage du ventilateur de châssis 3

Sélectionnez un mode ventilateur pour Châssis Fan 3, ou choisissez Personnaliser pour définir 5 températures du processeur et affecter une vitesse de ventilateur respective pour chaque température.

Châssis Ventilateur 3 Temp Source

Sélectionnez une source de température du ventilateur pour châssis Fan 3.

CHA_FAN4 / Commutateur WP

Sélectionnez CHA_FAN4 ou mode Water Pump.

Mode de contrôle du ventilateur de châssis 4

Sélectionnez le mode PWM ou le mode DC pour châssis Fan 4 .

Réglage du ventilateur de châssis 4

Sélectionnez un mode ventilateur pour Châssis Fan 4, ou choisissez Personnaliser pour définir 5 températures cpu et attribuer une vitesse de ventilateur respective pour chaque température.

Chassis Fan 4 Temp Source

Sélectionnez une source de température du ventilateur pour châssis Fan 4.

SB_FAN1 réglage

Sélectionnez un mode ventilateur pour SB_FAN1, ou choisissez Personnaliser pour définir 5 températures du processeur et affecter une vitesse de ventilateur respective pour chaque température.

SB_FAN1 Source temporaire

Sélectionnez une source de température du ventilateur pour SB_FAN1.

4.7 Écran de sécurité

Dans cette section, vous pouvez définir ou modifier le mot de passe superviseur/utilisateur du système. Vous pouvez également effacer le mot de passe de l'utilisateur.



Mot de passe du superviseur

Définissez ou modifiez le mot de passe du compte d'administrateur. Seul l'administrateur a le pouvoir de modifier les paramètres de l'utilitaire d'installation UEFI. Laissez-le vide et appuyez sur Entrer pour supprimer le mot de passe.

Mot de passe utilisateur

Définissez ou modifiez le mot de passe du nombre d'utilisateursac. Les utilisateurs ne peuvent pas modifier les paramètres de l'utilitaire d'installation UEFI. Laissez-le vide et appuyez sur Entrer pour supprimer le mot de passe.

Démarrage sécurisé

Activez la prise en charge du démarrage sécurisé.

4.8 Écran de démarrage

Cette section affiche les périphériques disponibles sur votre système pour que vous configuriez les paramètres de démarrage et la priorité de démarrage.



Démarrage rapide

Fast Boot minimise le temps de démarrage de votre ordinateur. En mode rapide, il se peut que vous ne s'en essiez pas à partir d'un périphérique de stockage USB.

Démarrage à partir de LAN embarqué

Laissez le système être réveillé par le RÉSEAU LOCAL embarqué.

Setup Prompt Timeout

Configurez le nombre de secondes pour attendre la clé de mise à l'installation.

Bootup Num-Lock

Sélectionnez si num lock doit être activé ou désactivé lorsque le système démarre.

Bip de démarrage

Sélectionnez si le bip de démarrage doit être activé ou désactivé lorsque le système démarre. Veuillez noter qu'un buzzer est nécessaire.

Logo plein écran

Activez l'affichage du logo de démarrage ou désactiver pour afficher les messages POST normaux.

Affichage rom AddOn

Activez AddOn ROM Display pour activerles messages AddOn ROM ou configurez le ROM AddOn si vous avez activé le logo plein écran. Désactiver pour une vitesse de démarrage plus rapide.

CSM (Module de support de compatibilité)



CSM

Activez le lancement du module de support de compatibilité. Veuillez ne pas désactiver à moins que vous n'exécutez un test WHCK.

Au-dessus du décodage 4G

Activer ou désactiver les périphériques compatibles 64 bits à décoder dans l'espace d'adressas 4G au-dessus (uniquement si le système prend en charge le décodage PCI 64 bits).

Lancement de la stratégie PXE OpROM

Sélectionnez UEFI uniquement pour exécuter ceux qui 1 uniquement en charge de l'option UEFI. Select Legacy uniquement pour exécuter ceux qui 1 uniquement en charge de l'ancienne option ROM. Sélectionnez Ne pas lancer pour ne pas exécuter à la fois l'héritage et l'option ROM UEFI.

Stratégie OpROM de stockage de lancement

Sélectionnez UEFI uniquement pour exécuter ceux qui 1 uniquement en charge de l'option UEFI. Sélectionnez Legacy uniquement pour exécuter le tuyau tqui 1000 tr.a.r. Sélectionnez Ne pas lancer pour ne pas exécuter à la fois l'héritage et l'option ROM UEFI.

4.9 Écran de sortie



Enregistrer les modifications et la sortie

Lorsque vous sélectionnez cette option, le message suivant , « Enregistrer les modifications de configuration et la configuration de sortie ? » s'affiche. Sélectionnez [OK] pour enregistrer les modifications et quitter l'UTILITAIRE D'INSTALLATION UEFI.

Jeter les modifications et la sortie

Lorsque vous sélectionnez cette option, le message suivant, « Supprimer les modifications et la configuration de sortie ? » s'affiche. Sélectionnez [OK] pour quitter l'UTILITAIRE D'INSTALLATION UEFI sans enregistrer de modifications.

Supprimer les modifications

Lorsque vous sélectionnez cette option, le message suivant, « Supprimer les modifications ? » s'affiche. Sélectionnez [OK] pour supprimer toutes les modifications.

Charger les valeurs par défaut d'UEFI

Chargez les valeurs par défaut UEFI pour toutes les options. La clé F9 peut être utilisée pour cette opération.

Lancer EFI Shell à partir du périphérique filesystem

Copiez shellx64.efi dans le répertoire racine pour lancer EFI Shell.

Coordonnées

Si vous avez besoin de contacter ASRock ou si vous souhaitez en savoir plus sur ASRock, vous êtes invités à visiter le site Web d'ASRock à http://www.asrock.com; ou vous pouvez contacter votre revendeur pour plus d'informations. Pour les questions techniques, veuillez soumettre un formulaire de demande de support à https://event.asrock.com/tsd.asp

ASRock Incorporation

2F., No.37, Sec. 2, Jhongyang S. Rd., District de Beitou,

Taipei City 112, Taïwan (R.O.C.)

ASRock EUROPE B.V.

Bijsterhuizen 11-11

(6546) AR Nimègue

Pays-Bas

Téléphone : +31-24-345-44-33 Télécopieur : +31-

24-345-44-38

ASRock America, Inc.

13848 Magnolia Ave, Chino, CA91710 U.S.A.

Téléphone : +1-909-590-8308

Télécopieur : +1-909-590-1026

DÉCLARATION DE CONFORMITÉ

Par FCC Partie 2 Section 2.1077(a)

Nom du parti responsable : ASRock Incorporation

Adresse: 13848 Magnolia Ave, Chino, CA91710

Numéro de téléphone/fax :+1-909-590-8308/+1-909-590-1026

déclare par les présentes que le produit

Nom du produit : Carte mère

Numéro du modèle : X570 Taichi

Conforme aux spécifications suivantes :

⋈ FCC Partie 15, Sous-partie B, Radiateurs involontaires

Informations supplémentaires:

Ce dispositif est conforme à la partie 15 des règles de la FCC. L'opération est soumise aux deux conditions suivantes : (1) Cet appareil ne peut pas causer d'interférences nocives, et (2) cet appareil doit accepter toute interférence reçue, y compris toute interférence qui peut causer unfonctionnement u ndesired.

Nom de la personne représentative : **James**

Signature: 

Date : **12 mai 2017**

Déclaration de conformité de l'UE

Verser Équipement Suivant:

Motherboard

(Nom du produit)

X570 Taichi / Asrock

(Désignation du modèle / Nom Commercial)

ASRock Incorporation

(Nom du fabricant)

2F. No 37, Sec. 2, Jhongyang S. Rd. Beitou District Taipei Ville 112, Taiwan (R.O.C.

(Adresse du fabricant)

☒ **Emc —Directive 2014/30/UE (à partir du 20 avril 2016)**

☐ FR 55022:2010/AC:2011 Classe B
☒ FR 55024:2010/A1:2015
☒ FR 55032:2012+AC:2013 Classe B
☒ FR 61000-3-3:2013
☒ FR 61000-3-2:2014

☒ **RED—Directive 2014/53/UE**

☐FR 300 328 V2.1.1
☒FR 301 489-17 V3.1.1
☐FR 301 893 V2.1.1
☐ FR 301 489-3 V2.1.1
☐ FR 300 220 V3.1.1

☐ **Lvd —Directive 2014/35/UE (à partir du 20 avril 2016)**

☐FR 60950-1 : 2011+ A2: 2013
☐ FR 60950-1 : 2006/A12: 2011

☒ Rohs — Directive 2011/65/UE
☒ Marquage CE

CE

(Marquage de conformité de l'UE)

Asrock Europe B.v.

(Nom de l'entreprise)

Bijsterhuizen 1111 6546 Ar Nimègue Pays-Bas

(Adresse de l'entreprise)

Personne Responsable de cette déclaration:

(Nom, Nom de)

A.V.P

(Position / Titre)

Le 28 juin **2019**

(Date)

P/N: 15G062160011AK V1.1