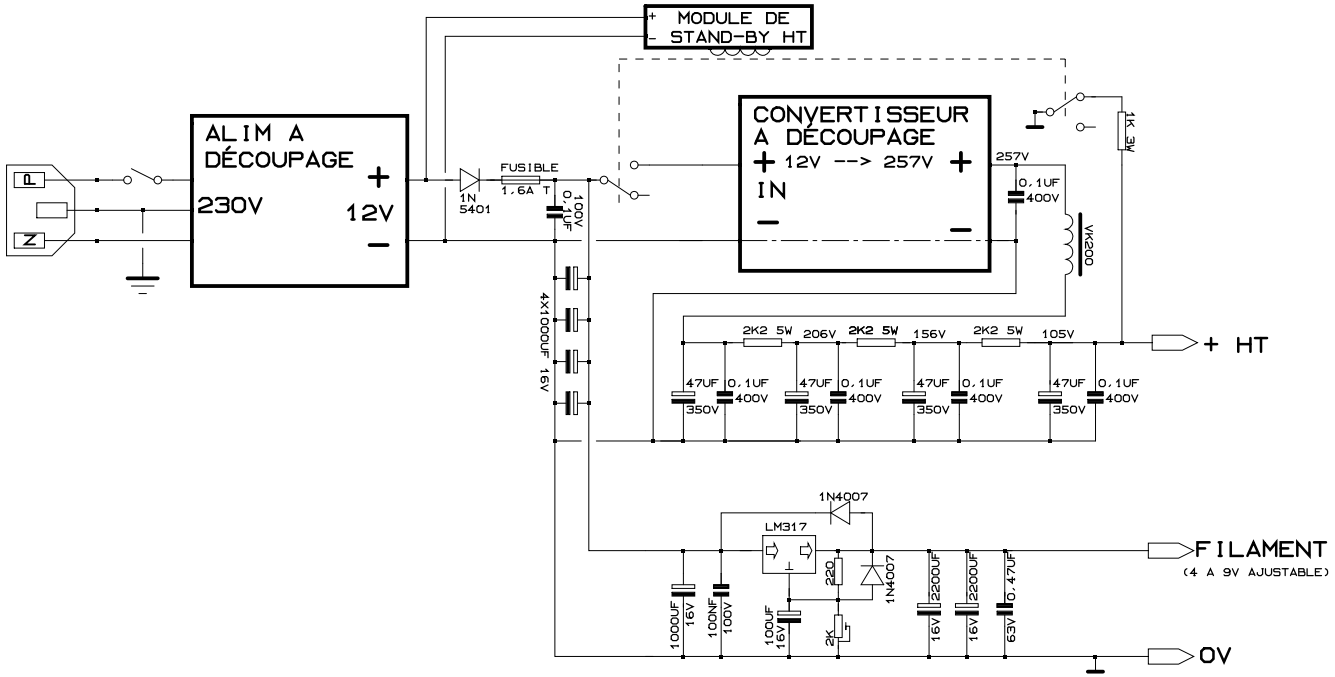
MODULE DE
STAND-BY HT
ALIM A
DÉCOUPAGE
230V
12V
CONVERTISSEUR
A DÉCOUPAGE
12V --> 257V
IN
FUSIBLE
1,6A T
1N
5401
0,1UF
400V
257V
1K 3W
VK200
4X1000UF 16V
2K2 5W
206V
2K2 5W
156V
2K2 5W
105V
+ HT
47UF
350V
0,1UF
400V
1N4007
LM317
220
2K
1000UF
16V
100NF
100V
100UF
16V
2200UF
16V
0,47UF
63V
FILAMENT
(4 A 9V AJUSTABLE)
0V