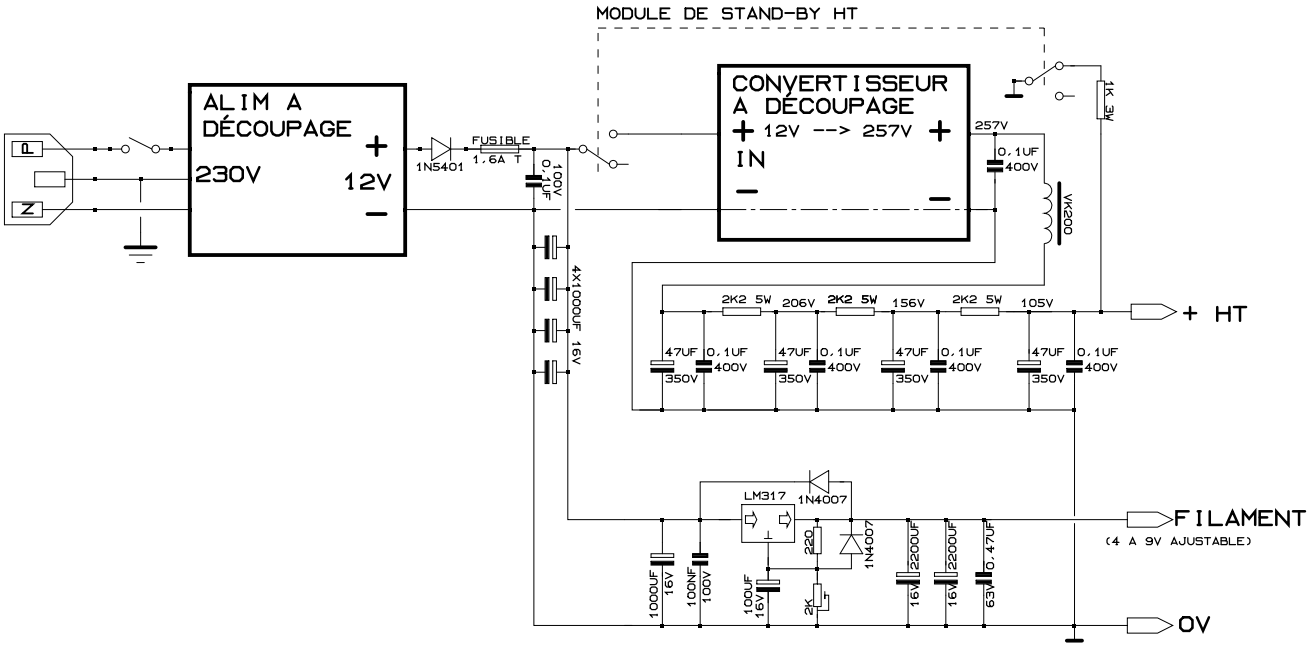
MODULE DE STAND-BY HT
ALIM A DÉCOUPAGE
230V
12V
P
N
1N5401
FUSIBLE
1,6A T
0,1UF
100V
4X1000UF 16V
CONVERTISSEUR A DÉCOUPAGE
12V --> 257V
IN
257V
0,1UF
400V
VK200
1K 3W
2K2 5W
206V
156V
105V
47UF
350V
+ HT
LM317
1N4007
220
2K
1000UF
16V
100NF
100V
100UF
16V
2200UF
16V
0,47UF
63V
FILAMENT
(4 A 9V AJUSTABLE)
0V