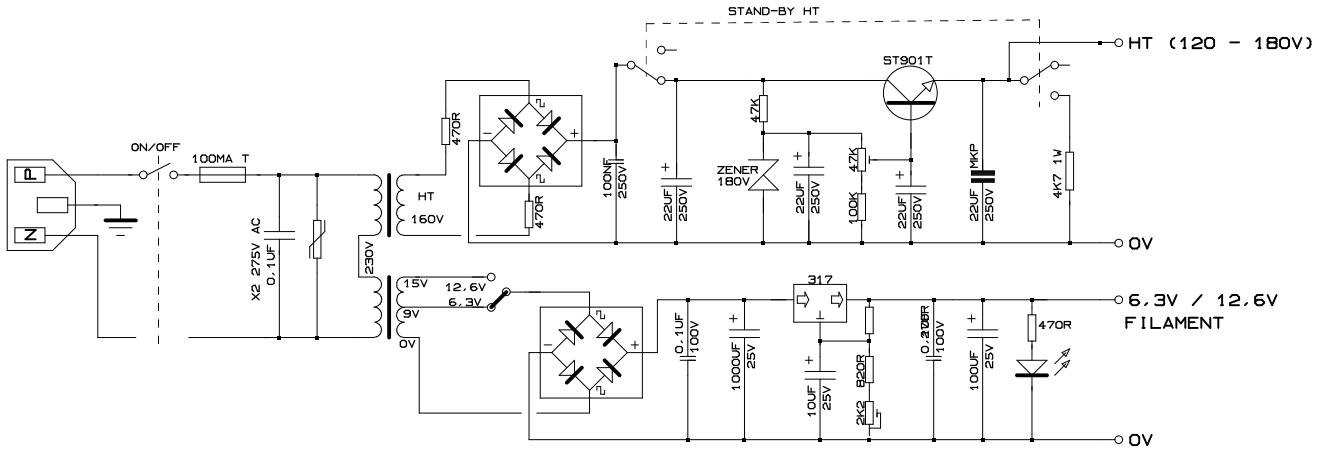

NOM DU FICHIER:	
DATE:	PAGE: 1/1