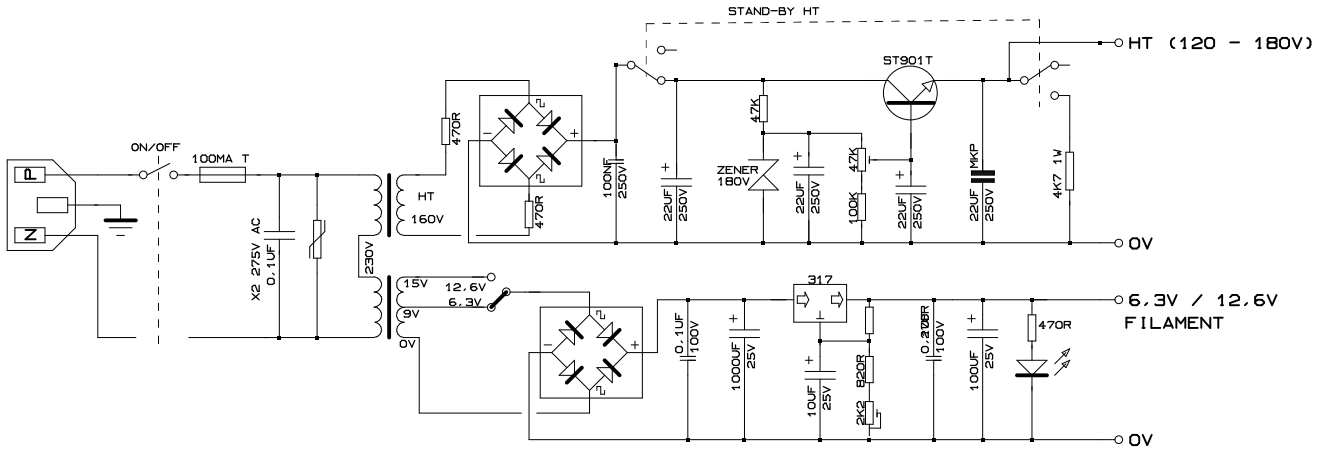


| | |
|---|---|
| | |
| | |
| NOM DU FICHIER: | |
| DATE: | PAGE: 1/1 |