Roland®

ACOUSTIC CHORUS AC-60

Mode d'emploi

Nous tenons à vous remercier d'avoir choisi l'amplificateur Acoustic Chorus AC-60.

Avant d'utiliser cet amplificateur, lisez les sections :

- **CONSIGNES DE SÉCURITÉ À RESPECTER (page 2)**
- **PRÉCAUTIONS D'UTILISATION (pages 3–4)**
- **REMARQUES IMPORTANTES (page 5)**

Ces sections fournissent des informations importantes relatives à l'utilisation de cet amplificateur. De plus, pour vous assurer une utilisation optimale de toutes les fonctions de l'amplificateur, lisez ce mode d'emploi en détail. Conservez-le pour toute consultation ultérieure.

Table des matières

CONSIGNES DE SÉCURITÉ À RESPECTER 2

PRÉCAUTIONS D'UTILISATION 3

REMARQUES IMPORTANTES 5

Fonctions principales 6

Fonctions et leur utilisation 7

- **Panneau de réglages 7**
- **Face arrière 11**

Exemple d'utilisation avec deux canaux 13

Utilisation du pied pliant 14

Utilisation d'un pied d'enceinte 15

Synoptique 16

Caractéristiques 17

Copyright © 2003 ROLAND CORPORATION

Tous droits réservés. Cette publication ne peut être reproduite, en tout ou partie, sans l'autorisation écrite de ROLAND CORPORATION.

ATTENTION
RISQUE D'ÉLECTROCUTION
NE PAS OUVRIR

ATTENTION : RISQUE DE CHOC ELECTRIQUE NE PAS OUVRIR

ATTENTION : POUR ÉVITER TOUT RISQUE D'ÉLECTROCUTION, NE PAS OUVRIR L'APPAREIL. AUCUNE PIÈCE INTERNE N'EST RÉPARABLE PAR L'UTILISATEUR. TOUTES LES RÉPARATIONS DOIVENT ÊTRE CONFIÉES À UN TECHNICIEN QUALIFIÉ.

Le symbole du l'éclair situé à l'intérieur d'un triangle équilatéral signale à l'utilisateur la présence, à l'intérieur de l'appareil, de tension non isolée dont la magnitude est susceptible de provoquer un risque d'électrocution et d'incendie.

Le symbole du point d'exclamation situé à l'intérieur d'un triangle équilatéral indique à l'utilisateur la présence de consignes d'utilisation ou de sécurité à respecter.

CONSIGNES VISANT À ÉVITER TOUT RISQUE D'ÉLECTROCUTION, D'INCENDIE ET DE BLESSURE

CONSIGNES DE SÉCURITÉ À RESPECTER
CONSERVER CES CONSIGNES

ATTENTION - Veuillez toujours respecter les consignes suivantes lors de l'utilisation d'un appareil électrique :

1. Lisez ces consignes.
2. Conservez ces consignes.
3. Ne négligez aucun avertissement.
4. Respectez toutes les consignes.
5. N'utilisez pas cet appareil à proximité de liquides (eau).
6. Nettoyez l'appareil avec un chiffon humide.
7. N'obstruez pas les ouïes de ventilation. Installez l'appareil conformément aux instructions du fabricant.
8. Éloignez l'appareil de toute source de chaleur comme les radiateurs, les fours ou tout autre appareil (amplificateurs, par exemple) générant de la chaleur.
9. Ne désactivez jamais le plot de terre de la fiche secteur. Un fiche de terre est pourvue de deux plots de signal ainsi que d'un plot de terre. Si aucune des prises secteur de votre domicile n'accepte la fiche de terre de l'appareil, veuillez faire installer une prise adaptée par un électricien.
10. Protégez le cordon d'alimentation. Placez-le de telle sorte qu'il ne soit pas écrasé par des pas ou des objets lourds. Prenez particulièrement soin des fiches du cordon d'alimentation et de l'embase secteur de l'appare
11. Utilisez exclusivement les accessoires de fixation préconisés par le fabricant.
12. N'utilisez jamais de stands, de pieds ou de supports autres que ceux spécifiés par le fabricant ou vendus avec l'appareil. Si l'appareil est monté sur pied, transportez l'ensemble avec soin afin d'éviter qu'il ne se renverse.
13. Débranchez l'appareil de la prise secteur par temps d'orage ou en cas de non utilisation prolongée.
14. Confiez l'appareil à un technicien qualifié dans les cas suivants : l'appareil (ou le cordon secteur) est endommagé, du liquide ou des objets se sont inflitrés dans l'appareil, l'appareil a été exposé à la pluie ou à l'humidité, l'appareil est tombé ou montre des signes de dysfonctionnement.



For the U.K.

IMPORTANT: THE WIRES IN THIS MAINS LEAD ARE COLOURED IN ACCORDANCE WITH THE FOLLOWING CODE.

BLUE: NEUTRAL
BROWN: LIVE

As the colours of the wires in the mains lead of this apparatus may not correspond with the coloured markings identifying the terminals in your plug, proceed as follows:
The wire which is coloured BLUE must be connected to the terminal which is marked with the letter N or coloured BLACK.
The wire which is coloured BROWN must be connected to the terminal which is marked with the letter L or coloured RED.
Under no circumstances must either of the above wires be connected to the earth terminal of a three pin plug.

PRÉCAUTIONS D'UTILISATION

CONSIGNES A RESPECTER POUR EVITER TOUT RISQUE D'INCENDIE, D'ELECTROCUTION OU DE BLESSURE

Messages d'avertissement ⚠

⚠**ATTENTION**	Signale des risques de blessures graves voire de danger de mort si les consignes de sécurité ne sont pas respectées.
⚠**ATTENTION**	Signale des risques de blessures graves ou de dégâts matériels qui peuvent survenir si les consignes de sécurité ne sont pas respectées. * Par dégât, on entend endommagement de l'appareil lui-même mais également endommagement du foyer et des meubles de l'utilisateur ou blessure des animaux domestiques.

Précisions sur les symboles

⚠	Le symbole △ doit alerter l'utilisateur sur des consignes de sécurité ou des avertissements à respecter. La chose à laquelle il faut faire attention est représentée par le symbole à l'intérieur du triangle. Ici, ce triangle vous souligne un danger éventuel.
⃠	Le symbole ⃠ souligne des actions à proscrire (à ne jamais faire). La chose à ne pas faire vous est signalée par le symbole situé à l'intérieur du cercle barré. Ici, il est indiqué de ne jamais ouvrir l'appareil.
●	Le symbole ● indique à l'utilisateur les actions à effectuer. La chose à effectuer est précisée par le symbole situé à l'intérieur du cercle noir. Ici, il est indiqué de toujours retirer le cordon d'alimentation de la prise secteur par sa fiche.

RESPECTEZ LES CONSIGNES SUIVANTES

⚠ATTENTION

- Avant d'utiliser cet appareil, veillez à lire les instructions ci-dessous, ainsi que la totalité du mode d'emploi.

- Pour éviter toute surchauffe et tout risque de début d'incendie ou d'électrocution, l'AC-60 ne doit pas être placé dans un compartiment sans laisser 50 cm de vide autour de tous ses côtés.

- Ne pas ouvrir l'appareil ni effectuer de modifications internes.

- Ne pas réparer l'appareil ou en remplacer des pièces (sauf si cela est expressément indiqué dans le mode d'emploi). Confiez toutes les réparations à votre centre SAV Roland ou un distributeur Roland agréé (voir liste en page "Information").

- Ne jamais utiliser l'appareil dans les conditions suivantes :
  - Températures extrêmes (lumière directe du soleil dans un véhicule clos, proximité d'un radiateur ou d'une source de chaleur, etc.).
  - Humidité (salle de bain, baignoire, sol humide, etc.)
  - Présence de liquides
  - Pluie
  - Poussière
  - Forts niveaux de vibration.

- L'appareil doit être branché exclusivement à une alimentation du type indiqué dans le mode d'emploi ainsi que sur l'appareil.

⚠ATTENTION

- Ne pas tordre ou plier le cordon d'alimentation. Ne pas placer d'objets lourds dessus. Cela pourrait endommager le cordon ainsi que des éléments internes ou provoquer des court-circuits. Les cordons endommagés présentent des risques d'incendie et d'électrocution

- Cet appareil, utilisé seul ou avec un amplificateur et des enceintes ou un casque, peut délivrer des niveaux sonores susceptibles de provoquer des pertes d'audition irrémédiables. Ne l'utilisez pas de manière prolongée à niveau élevé ou inconfortable. En cas de trouble de l'audition ou de bourdonnements d'oreilles, cessez immédiatement d'utiliser l'appareil et consultez un spécialiste.

- Veillez à ce qu'aucun objet (matériau inflammable, pièce de monnaie, épingle, trombone, etc.), ni liquide de toute sorte (eau, soda, etc.) ne s'infiltre dans l'appareil.

- Mettez immédiatement l'appareil hors tension, débranchez-le du secteur, puis contactez le centre SAV Roland le plus proche ou un distributeur Roland agréé (voir page "Information") si :
  - la fiche ou le cordon secteur sont endommagés.
  - si de la fumée ou une odeur inhabituelle apparaît.
  - du liquide ou des objets se sont infiltrés dans l'appareil.
  - l'appareil a été exposé à la pluie (ou est humide).
  - l'appareil montre des signes de dysfonctionnement ou une baisse de ses performances.

⚠ATTENTION

- Dans les ménages avec enfants en bas âge, un adulte doit surveiller les enfants jusqu'à ce qu'ils soient capables d'observer toutes les consignes de sécurité relatives à l'utilisation de l'appareil.

- Protégez l'appareil des chocs importants (ne le faites pas tomber !)

- Ne pas partager la source d'alimentation secteur de l'appareil avec un nombre trop important d'appareils. Soyez particulièrement vigilants lorsque vous utilisez des rallonges : la puissance totale utilisée par tous les appareils connectés ne doit pas dépasser la puissance nominale (Watts/ Ampères) de la rallonge. Les charges excessives risquent de faire fondre l'isolation du cordon.

- Ne jamais porter ou soulever l'AC-60 par son pied.

- Avant d'utiliser l'appareil dans un pays étranger, consultez votre revendeur, le centre Roland le plus proche ou un distributeur agréé Roland (voir liste de la page "Information")

⚠ATTENTION

- Placez l'appareil de façon à ce que sa bonne ventilation ne soit pas perturbée.

- Branchez et retirez toujours le cordon secteur par sa fiche. Ne tirez jamais sur le câble.

- L'accumulation de poussière entre la fiche secteur et la prise de courant peut entraîner une perte d'isolation et un risque d'incendie. Nettoyez régulièrement cette partie avec un chiffon sec. Débranchez toujours le cordon secteur de la prise de courant en cas de non utilisation prolongée de l'appareil.

- Veillez à ce que les cordons et les câbles ne s'emmêlent pas. De même, veillez à ce qu'ils restent hors de portée des enfants.

- Veillez à ce que l'appareil ne soit pas piétiné, ni écrasé par des objets lourds.

- Ne manipulez jamais le cordon secteur ou ses fiches lorsque vous avez les mains mouillées ou humides.

- Avant de déplacer l'appareil, débranchez toujours son cordon d'alimentation de la prise secteur et déconnectez tous les appareils externes qui y sont reliés.

- Placez toujours l'appareil hors tension, puis débranchez-le du secteur avant de le nettoyer.

- Par temps d'orage, débranchez le cordon d'alimentation de la prise secteur.

- Veillez à désactiver l'alimentation fantôme lorsque vous connectez une entrée autre qu'un micro à condensateur nécessitant ce type d'alimentation. Vous risquez d'endommager la source si vous appliquez l'alimentation à un micro dynamique, ou toute autre source ne nécessitant pas ce type d'alimentation. Consultez les caractéristiques du micro que vous souhaitez utiliser pour savoir si vous devez l'alimenter par fantôme ou pas.

(Alimentation fantôme délivrée par cet amplificateur : 48 Vcc, 10 mA maximum).

REMARQUES IMPORTANTES

Outre les instructions indiquées aux sections “CONSIGNES DE SÉCURITÉ” et “PRÉCAUTIONS D’UTILISATION” en pages 3 et 4, veuillez lire et respecter les instructions ci-dessous :

Alimentation

- Ne reliez pas l’appareil sur le même circuit d’alimentation qu'un appareil générant du bruit de fond (moteur électrique ou système d’éclairage à gradateur).
- Avant de procéder aux interconnexions, placez tous les appareils hors tension afin d'éviter tout dysfonctionnement et/ou d’endommager ces appareils et les enceintes.

Emplacement

- La proximité d’amplificateurs de puissance (ou de tout appareil équipé de grands transformateurs de puissance) peut induire du ronflement. Pour résoudre ce problème, réorientez l’appareil ou éloignez-le de la source des interférences.
- Cet appareil peut interférer dans la réception radio et télévision. Ne l’utilisez pas à proximité de récepteurs de ce type.
- En présence d’appareils de communication sans fil (téléphones portables), il est possible que des interférences apparaissent. Ces interférences peuvent survenir lors de l’appel ou de la réception d’appels ou lors des conversations. Dans ce cas, éloignez le téléphone portable de l’appareil ou placez-le hors tension.
- Ne pas exposer l’appareil à la lumière directe du soleil, éloignez-le de toute source de chaleur, ne le laissez jamais dans un véhicule clos ou sujet à des températures extrêmes. Des températures excessives risquent de déformer ou de décolorer le boîtier de l’appareil.
- Lors des variations de température et/ou d’humidité, il se peut que de la condensation se forme à l’intérieur de l’appareil, ce qui peut être source de dysfonctionnement. Si vous transportez l’appareil attendez quelques heures avant de l’utiliser pour que la condensation s’évapore complètement.
- Veillez à ce qu’aucun matériau de type caoutchouc ou vinyle ne reste trop longtemps sur l’appareil car ils pourraient attaquer le revêtement de l’appareil.
- Ne placez jamais de récipient contenant de l’eau (vases, par exemple) sur l’appareil. De même, évitez l’emploi d’insecticides, parfums, alcool, vernis à ongle, vaporisateurs, etc, à proximité de l’appareil. Nettoyez rapidement tout liquide qui s’est répandu sur l’appareil au moyen d’un chiffon doux et sec.
- Ne posez pas d’autocollants ou décalcomanies sur l’instrument. La finition de l’appareil pourrait en être endommagée.
- Ne placer aucun objet sur l’amplificateur pendant son utilisation.

Entretien

- Pour le nettoyage régulier, servez-vous d’un chiffon doux et sec ou légèrement humide. Contre la saleté tenace, utilisez un chiffon imbibé de détergent doux non abrasif. Ensuite, essuyez parfaitement l’appareil à l'aide d’un chiffon doux et sec.
- N’utilisez jamais d’essence, de dissolvants, d’alcool ou de solvants d’aucune sorte pour éviter tout risque de décoloration et/ou de déformation de l’appareil.

Autres précautions

- Manipulez les boutons, curseurs et autres commandes ainsi que les connecteurs de l’appareil avec précaution sous peine d’entraîner des dysfonctionnements.
- Lorsque vous connectez/déconnectez les câbles, saisissez les connecteurs eux-mêmes ; ne tirez jamais sur le cordon. Vous éviterez ainsi d’endommager les éléments internes des câbles et les risques de court-circuit.
- L’appareil émet une petite quantité de chaleur durant son fonctionnement. C’est un phénomène tout à fait normal.
- Transportez toujours l’appareil dans son emballage d’origine (sans oublier les matériaux de rembourrage) ou dans un emballage équivalent.
- Utilisez un câble Roland pour effectuer la connexion. Si vous utilisez un câble différent, observez les précautions suivantes :
  - Certains câbles de connexion sont pourvus de résistances. Ne reliez jamais de câbles de ce type à l’appareil. En effet, le niveau sonore serait alors extrêmement faible voire inaudible. Vous pouvez connaître les caractéristiques des câbles auprès de leur fabricant.
- Pour éviter tout dommage aux haut-parleurs ou autres équipements, placez le volume au minimum et placez tous les équipements hors tension avant toute connexion.
- Une fois les connexions réalisées, placez vos équipements sous tension dans l’ordre spécifié. En plaçant vos appareils sous tension dans le mauvais ordre, vous risquez d’endommager vos haut-parleurs/enceintes ou tout autre appareil.

  Lors de la mise sous tension :
  Placez l’AC-60 sous tension **en dernier**.

  Lors de la mise hors tension :
  Placez l’AC-60 hors tension **en premier**.
- Enroulez le cordon secteur autour de son support lors du transport de l’appareil ou lorsque vous ne l’utilisez pas.

Fonctions principales

L'AC-60 est un amplificateur haute performance compact, créé exclusivement pour les instruments acoustiques.
Il restitue avec une extrême fidélité la richesse sonore des harmoniques des instruments acoustiques.

Amplificateur stéréo compact et haute performance

- Équipé de deux haut-parleurs spéciaux large-bande de 16 cm (6,5 pouces).
- Sortie stéréo (30 W + 30 W).
- Logé dans une enceinte de type Bass-Reflex.

Deux canaux indépendants : GUITAR et MICRO/LIGNE

- Chaque voie est équipée d'un égaliseur 3 bandes.
- Le canal GUITAR accepte les micros piezo et magnétiques.
- Le canal MIC/LINE dispose d'une alimentation fantôme, avec circuit spécial 48 V.
- L'utilisation du canal MIC/LINE pour vos sources à niveau ligne permet la connexion de guitares avec micros magnétiques conventionnels. Vous pouvez utiliser simultanément le micro piezo et magnétique de la guitare et les mélanger à volonté.

Effets numériques de haute qualité.

- Ces effets regroupent trois types de Chorus stéréo : "SPACE", avec synthèse dans l'espace du Chorus ; "RICH", avec profondeur d'effet différente pour chaque bande de fréquence du signal ; et "WIDE", pour un effet spatial accentué résultant de l'utilisation de bandes de fréquences discrètes.
- Équipé d'une réverbération stéréo conçue spécialement pour les instruments acoustiques, apportant du corps et un sens spatial extrême au son.
- Également équipé d'un effet de délai conçu spécialement pour les instruments acoustiques, produisant un son velouté et harmonieux.
- De plus, vous pouvez connecter un pédalier optionnel pour activer/désactiver ces effets.

Circuit anti-Larsen

- La fonction anti-Larsen offre deux techniques de suppression des accrochages : "Réglage manuel" ou "Réglage Automatique", avec détection et suppression automatique du Larsen.
- Vous pouvez connecter un pédalier optionnel pour activer/désactiver cette fonction.

Fonction Mute

- La touche Mute vous permet de couper le signal des haut-parleurs et de la sortie LINE OUT de l'AC-60. Grâce à la fonction Mute, vous pouvez brancher et débrancher votre guitare sans bruit. De plus, vous pouvez connecter un accordeur à la sortie TUNER OUT : le son est coupé pour vous accorder en silence.
- Vous pouvez connecter un pédalier optionnel pour couper/activer le son au pied.

Entrée externe (AUX IN)

- Ces entrées vous permettent de connecter un lecteur de CD, ou tout autre source stéréo.
- Les entrées sont au format RCA et Jack 6,35 mm, vous permettant de connecter tout type de sources.

Multiples connecteurs de sortie

- La sortie DI permet la sortie directe des instruments et micros connectés. Vous pouvez également connecter un accordeur. Compatible Jack stéréo 6,35 mm symétrique.
- Les sorties Line sont au format Jack mono 6,35 mm et permettent la sortie du signal en stéréo en plus des sorties XLR. Vous pouvez utiliser un seul AC-60 pour toutes vos applications.
- L'amplificateur dispose d'une sortie Subwoofer vous permettant d'augmenter la puissance des basses fréquences.
- L'amplificateur dispose également d'une sortie casque vous permettant un travail sans gêner votre entourage ou pour effectuer vos réglages.

Possibilités multiples de positionnement

- L'amplificateur est équipé d'un "pied pliant" vous permettant de modifier l'angle de l'amplificateur lorsque vous l'utilisez comme retour.
- L'amplificateur est également équipé d'un "adaptateur pour pied d'enceinte" vous permettant de fixer l'AC-60 à un pied d'enceinte. Ceci facilite grandement l'utilisation de l'AC-60 lorsque vous jouez debout et vous permet d'utiliser l'amplificateur en sonorisation.
- L'amplificateur est également livré avec un sac spécial pour faciliter son transport.

Fonctions et leur utilisation

Panneau de réglages

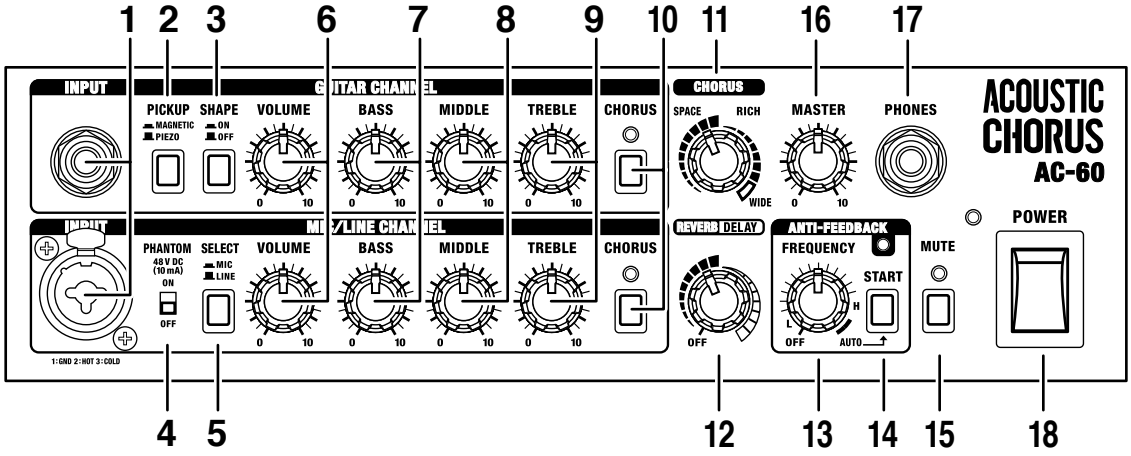

1. INPUT

(CANAL GUITARE)

Utilisez cette entrée pour connecter vos guitares.

(CANAL MICRO/LIGNE)

Utilisez cette entrée pour connecter vos micros et sources à niveau ligne. Vous pouvez également connecter des guitares avec micros préamplifiés.

Cette entrée est symétrique, ce qui vous permet d'utiliser des Jacks stéréo 6,35 mm et des XLR.

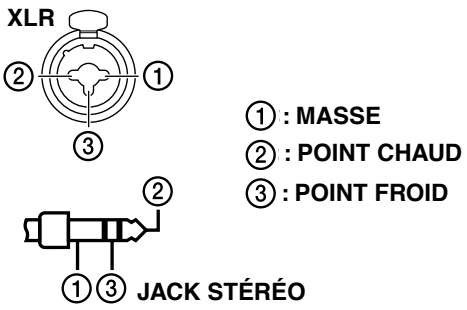

Vous pouvez utiliser les deux canaux à la fois.
Consultez le chapitre "Exemple d'utilisation des deux canaux" (p. 13).

2. Touche PICKUP

Cette touche vous permet de sélectionner le type de micro utilisé par la guitare connectée en entrée (piezo ou magnétique). Appuyez sur la touche pour un micro magnétique.

* *Réglez sur MAGNETIC si votre guitare est équipée de micros actifs préamplifiés.*

3. Touche SHAPE

Placez cette touche en position ON pour modifier les médiums et obtenir un son brillant adapté au jeu en accord.

Ceci accentue les sons d'accords en leur donnant plus de brillance.

4. Touche PHANTOM

Active/désactive l'alimentation fantôme.

Placez la touche sur "ON" lorsque vous utilisez un micro nécessitant une alimentation fantôme (micro à condensateur, etc.). Réglez sur "OFF" lorsque vous connectez un micro ne nécessitant pas d'alimentation fantôme, ou un autre type de source.

NOTE

- Suivez l'ordre ci-dessous lors de la connexion d'un micro nécessitant d'être alimenté par fantôme :
  1. Placez la touche PHANTOM sur Off.
  2. Connectez le micro.
  3. Placez la touche PHANTOM sur On.
- Le fait d'activer l'alimentation fantôme avec des micros ou sources ne nécessitant pas ce type d'alimentation peut causer des dysfonctionnements. Veillez à toujours placer la touche sur Off avant toute connexion.

* *Pour protéger les circuits, toutes les sorties sont temporairement coupées après l'activation ou la désactivation de la touche PHANTOM.*

* *L'alimentation fantôme n'est disponible que sur le connecteur XLR de l'entrée MIC/LINE.*

* *Il se peut que du bruit de fond se produise lors de la connexion/déconnexion lorsque l'alimentation fantôme est activée.*

Alimentation fantôme

Du fait de leur qualité sonore et de leur réponse en fréquence supérieure aux micros dynamiques, les micros à condensateur sont souvent utilisés pour la reprise des guitares acoustiques. Ils nécessitent néanmoins d'être alimentés par fantôme. Bien que certains micros à condensateur soient alimentés par pile, la majorité nécessitent d'être alimentés par fantôme. Cette alimentation utilise le câble du micro pour l'alimenter.

L'alimentation fantôme de l'AC-60 fournit une tension constante de 48 V, et répond ainsi aux exigences de micros professionnels de studios.

5. Touche SELECT

Cette touche vous permet d'adapter le niveau d'entrée en fonction de la source (micro ou ligne).

Vous pouvez connecter vos guitares à micros magnétiques en sélectionnant la position LINE.

* *Remarquez que le volume est supérieur en position "MIC", lorsque vous utilisez une source à niveau ligne.*

6. Bouton de VOLUME

* *Lorsque vous utilisez l'AC-60 en mélangeant les canaux GUITAR et MIC/LINE, réglez l'équilibre de volume entre les deux canaux avec le bouton de VOLUME.*

(CANAL GUITARE)

Détermine le volume du canal GUITAR.

* *Pour utiliser les micros piezo à niveau plus faible, le niveau est plus élevé lorsque le bouton VOLUME est placé entre les positions 7 et 10 (lorsque la touche PICKUP est placée sur PIEZO).*

(CANAL MIC/LINE)

Détermine le volume du canal MIC/LINE.

7. Bouton BASS

Détermine le niveau des basses fréquences.

Tournez le bouton vers la droite pour donner du corps au son.

8. Bouton MIDDLE

Détermine le niveau des médiums.

Tournez le bouton vers la droite pour obtenir un son plus rond en jeu en mélodie ou en notes individuelles.

9. Bouton TREBLE

Détermine le niveau des aigus.

Tournez le bouton vers la droite pour donner de la brillance lorsque vous jouez en accords.

Le son varie énormément d'un instrument acoustique à un autre. Le type de son recherché dépend également de l'utilisation de l'instrument lorsqu'il est joué avec d'autres instruments. Utilisez les boutons BASS, MIDDLE et TREBLE pour obtenir le son correspondant à l'instrument et au contexte d'utilisation.

(Exemple)

- Lorsque vous utilisez l'AC-60 avec le pied d'enceinte, vous pouvez monter le bouton BASS pour améliorer la réponse dans les graves.
- Si le son est trop dur (par exemple, si vous venez de changer vos cordes) diminuez le réglage TREBLE pour atténuer les aigus.

10. Touche CHORUS

Active/désactive le Chorus.

Le témoin s'allume lorsque le Chorus est actif.

Vous pouvez utiliser un pédalier optionnel (BOSS FS-5U) pour activer/désactiver le Chorus. La commande au pied fonctionne sur les deux canaux.

11. Bouton CHORUS

Ce bouton vous permet de sélectionner le type de Chorus utilisé (SPACE, RICH et WIDE).

Vous pouvez modifier la quantité d'effet appliquée au signal en tournant le bouton.

* *Cette fonction est active lorsque la touche CHORUS est en position ON.*

* *Les repères SPACE et RICH sont approximatifs. Écoutez le résultat pour faire les réglages.*

SPACE

Chorus à synthèse spatiale. Avec ce type de Chorus, utilisable uniquement en stéréo, l'effet de Chorus est obtenu en prenant le son du haut-parleur droit (signal de l'effet) et du haut-parleur gauche (signal non traité) et en les mélangeant dans l'espace. Ceci crée une image sonore latérale plus étendue que lorsque les sons sont mélangés de façon électronique. L'effet est plus naturel.

RICH

Chorus stéréo divisé en trois plages de fréquences.

L'effet est divisé en trois bandes (graves, médiums, aigus). En appliquant la juste quantité de Chorus à chaque bande, la largeur et la profondeur de l'effet conviennent parfaitement à la guitare acoustique.

Les graves restent au centre, et le son est plus élargi à droite et à gauche lorsque la fréquence du signal augmente vers les aigus.

WIDE

Bien que basé sur un traitement du signal par bandes de fréquences, ce Chorus est plus large que l'effet RICH.

L'image sonore est étendue au-delà des haut-parleurs de l'AC-60, produisant un effet qui enveloppe l'auditeur.

12. Bouton REVERB/DELAY

Vous pouvez utiliser ce bouton pour sélectionner les effets de réverbération et de délai.

Vous pouvez régler le taux d'effet appliqué au signal en modifiant la position du potentiomètre.

* *Placez le bouton sur "OFF" si vous ne souhaitez pas utiliser la réverbération ou le délai.*

* *Les repères Reverb et Delay sont approximatifs. Écoutez l'incidence de la position du bouton pour régler.*

REVERB

Cette réverbération stéréo, développée spécifiquement pour les instruments acoustiques, donne de l'espace et une couleur sonore naturelle à l'instrument.

Tournez le bouton pour régler le volume de la réverbération.

DELAY

Ce délai, développé spécifiquement pour les instruments acoustiques, ajoute des répétitions douces au son original.

Tournez le bouton pour régler le temps de retard.

* *Vous pouvez utiliser un pédalier optionnel (BOSS FS-5U) pour activer/désactiver la réverbération et le délai.*

13. Bouton FREQUENCY

Sélectionne la fréquence du filtre anti-Larsen.

Utilisez le bouton pour passer en mode automatique ou en mode manuel (p. 10).

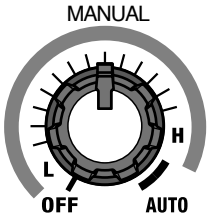

* *Placez le bouton sur "OFF" si vous n'utilisez pas la fonction anti-Larsen.*

14. Touche START

Lance la détection automatique du point de Larsen.

Le témoin indique le statut de la fonction de détection automatique.

Attente :	Clignote lentement
Lors de la détection :	Clignote rapidement
Après la détection :	Reste allumé

* *Maintenez la touche START enfoncée pendant une seconde ou plus pour placer la détection automatique en attente.*

ANTI-LARSEN

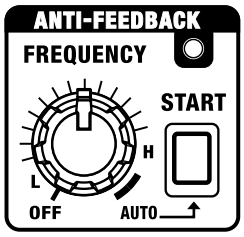

La fonction anti-Larsen permet de supprimer le Larsen entre la guitare ou le micro et l'amplificateur.

Le Larsen est supprimé en atténuant la fréquence sur laquelle il apparaît.

* *Cette fonction n'est pas adaptée au traitement du Larsen haute fréquence généré par les micros.*

Vous pouvez utiliser le système anti-Larsen de deux façons : en mode "Auto" ou en mode "manuel".

MEMO Larsen

Phénomène apparaissant lorsque les signaux des haut-parleurs sont repris par le micro chant ou le micro guitare. Ils sont alors à nouveau amplifiés, retransmis par les haut-parleurs, etc., dans une boucle très désagréable.

* *Si le système anti-Larsen, n'arrive pas à supprimer le Larsen, modifiez les réglages. Par exemple, en baissant le volume ou en atténuant les basses fréquences.*

Réglage automatique du point de Larsen

Le système peut trouver automatiquement le point de Larsen à supprimer.

* *Utilisez le système en présence de Larsen.*

1. Placez le bouton FREQUENCY sur "AUTO".

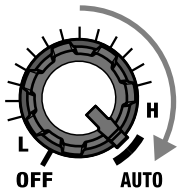

Le témoin ANTI-FEEDBACK clignote lentement et la détection automatique se met en attente.

2. Appuyez sur la touche START.

La recherche automatique de la fréquence de Larsen commence. Le témoin clignote rapidement lors de la détection. Lorsque le point de Larsen est trouvé, le témoin reste allumé. Si aucun point n'est détecté, le témoin clignote lentement et la détection automatique repasse en attente.

3. Appuyez à nouveau sur la touche START pour lancer la détection automatique.

Réglage manuel du point de Larsen

Tournez le bouton pour sélectionner la fréquence de suppression du Larsen.

Tournez le bouton, de L à H (le témoin ANTI-FEEDBACK s'allume) pour sélectionner la fréquence du filtre anti-Larsen.

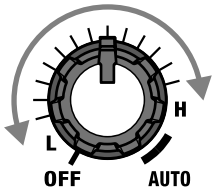

La fréquence du filtre augmente en tournant le bouton vers la droite.

MEMO

Vous pouvez utiliser un pédalier optionnel (BOSS FS-5U) pour lancer la détection automatique du filtre anti-Larsen ou pour activer/désactiver cette fonction.

Vous pouvez utiliser le système anti-Larsen, même en absence de Larsen. Par exemple, vous pouvez utiliser le filtre anti-Larsen pour supprimer les résonnances indésirables dans les graves ou les médiums ou pour corriger d'autres problèmes inhérents à la qualité sonore.

15. Touche MUTE

Cette touche active/désactive la fonction Mute.

Lorsque vous appuyez sur la touche, le témoin MUTE clignote, le son des haut-parleurs et des sorties SUB WOOFER OUT et LINE OUT est coupé.

Avec cette fonction, vous n'avez pas besoin de baisser tous les volumes ou le MASTER pour couper le bruit lorsque vous connectez/déconnectez votre guitare.

* *Le signal de la sortie DI OUT/TUNER OUT et de la sortie PHONES n'est pas coupé.*

En connectant un accordeur (optionnel) à la sortie DI OUT/TUNER OUT et en appuyant sur la touche MUTE, vous pouvez accorder votre instrument sans que le son soit reproduit par les haut-parleurs.

MEMO

Vous pouvez utiliser un pédalier optionnel (BOSS FS-5U) pour activer/désactiver le Mute (p. 12).

16. Bouton MASTER

Détermine le volume général des haut-parleurs, des sorties PHONES et SUB WOOFER OUT.

17. Embase PHONES

Cette embase vous permet de connecter votre casque. Lorsque le casque est connecté, les sorties haut-parleurs et SUB WOOFER OUT sont coupées.

18. Interrupteur POWER

Place l'AC-60 sous et hors tension.

Le témoin POWER s'allume lorsque l'amplificateur est sous tension.

* *Cet amplificateur est équipé d'un circuit de protection. La temporisation de quelques secondes après la mise sous tension est normale.*

Face arrière

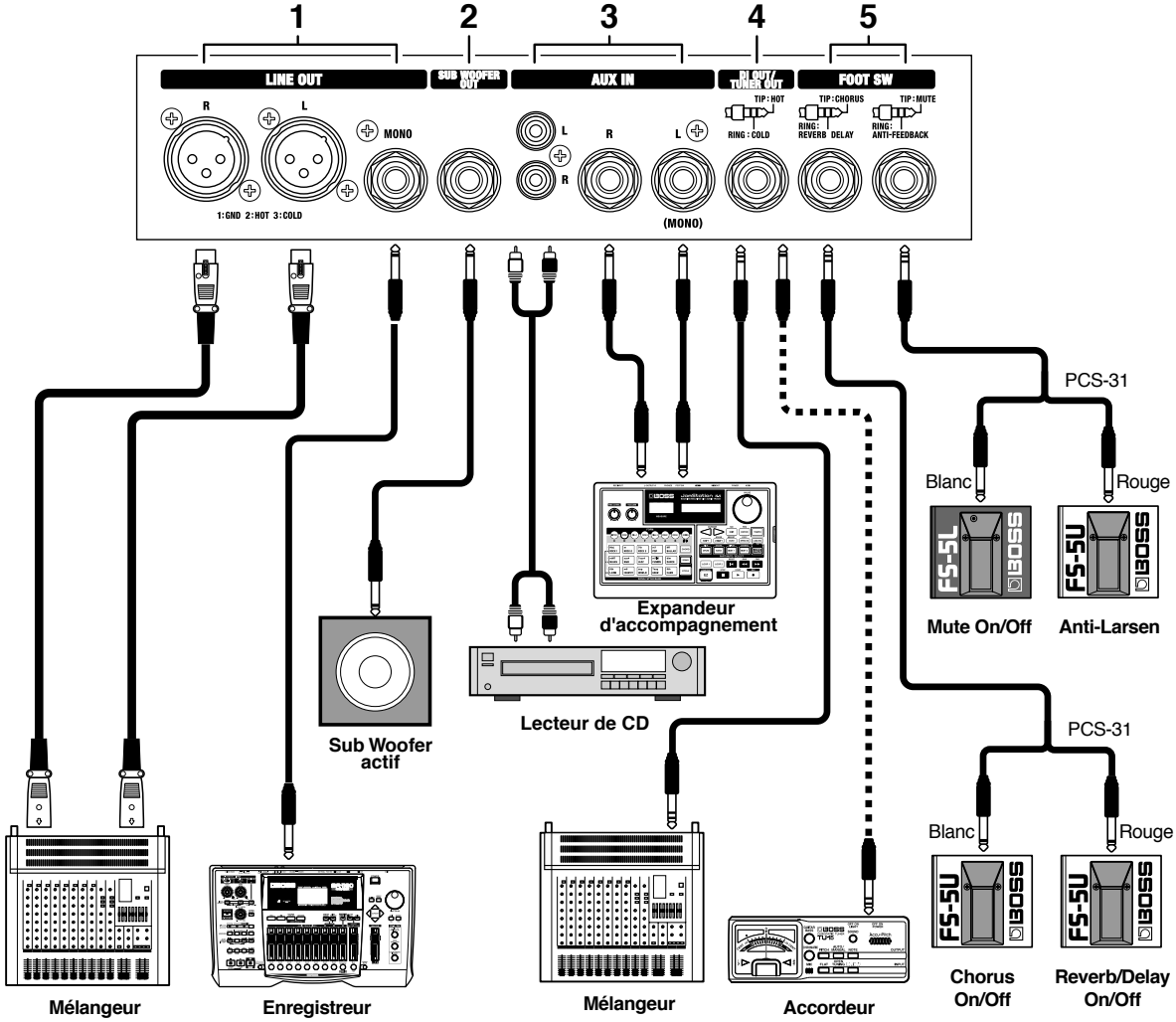

1. Connecteurs LINE OUT

Vous pouvez connecter un mélangeur, un enregistreur, etc., à ces embases. Le niveau de sortie est de +4 dBu. Ces sorties comprennent deux XLR (L/R : stéréo) et un Jack 6,35 mm (sortie mono).

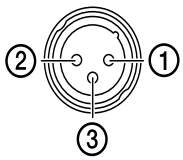

①: MASSE
②: POINT CHAUD
③: POINT FROID

* *Vous ne pouvez pas régler le niveau des sorties LINE OUT avec le bouton MASTER.*

* *Lorsque vous utilisez les sorties stéréo LINE OUT, vous risquez de ne pas obtenir le même résultat sonore avec les effets de Chorus de synthèse (SPACE, WIDE) que lorsque vous utilisez les haut-parleurs de l'AC-60.*

2. Sortie SUB WOOFER OUT

Vous pouvez connecter un Subwoofer amplifié pour donner plus de puissance à vos basses.

Le volume est réglé avec le bouton MASTER.

3. Entrée AUX IN

Vous pouvez connecter un lecteur de CD, un expandeur d'accompagnement, ou tout autre appareil stéréo. Les entrées sont au format RCA et Jacks 6,35 mm. Lorsque seul le Jack 6,35 mm de gauche est utilisé, la lecture est effectuée en mono. Bien que les entrées AUX IN soient restituées par les haut-parleurs, les sorties PHONES et SUB WOOFER OUT ne sont quant à elles pas restituées par les sorties LINE OUT. Le volume est réglé par le bouton MASTER et la coupure de ces signaux est assurée par la touche MUTE.

Si vous utilisez les entrées RCA et Jacks, les signaux sont mélangés.

4. Sortie DI OUT/TUNER OUT

Cette sortie transmet le signal direct de l'appareil ou de l'instrument connecté aux entrées GUITAR ou MIC/LINE. Cette sortie est au format Jack stéréo 6,35 mm symétrique.

Vous pouvez également utiliser cette sortie pour connecter un accordeur.

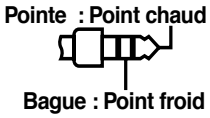

* *Si vous utilisez la sortie en connexion asymétrique, utilisez un Jack mono.*

Si vous ne souhaitez pas utiliser la sortie en connexion symétrique, vous pouvez utiliser le câble spécial optionnel (PCS-31) pour utiliser à la fois la sortie en enregistrement et pour l'accordeur.

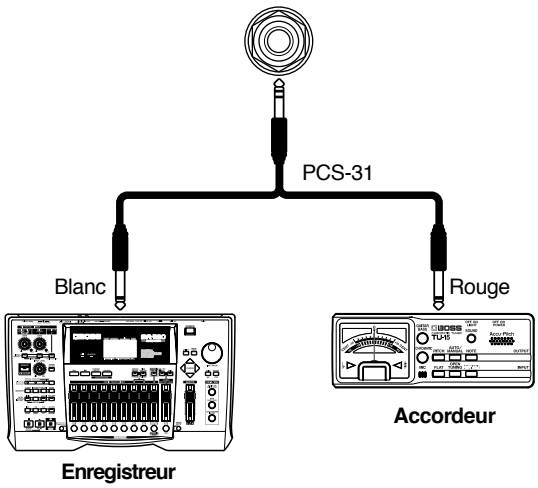

NOTE

Veillez à ce que l'accordeur soit connecté au point FROID (câble rouge du PCS-31).

5. Embase FOOT SW

L'AC-60 permet la connexion des pédales FS-5L (à verrouillage) et FS-5U (de type poussoir).

* *Réglez le sélecteur de polarité comme suit.*

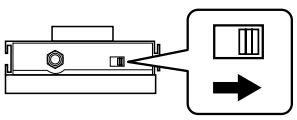

(MUTE, ANTI-FEEDBACK)

L'utilisation d'un câble optionnel (PCS-31) vous permet de connecter deux pédales optionnelles (BOSS FS-5L et FS-5U). Vous pouvez utiliser la FS-5L pour commuter le Mute et utiliser la FS-5U pour activer/désactiver la fonction anti-Larsen.



Lorsque vous utilisez un câble 6,35 mm mono pour connecter une seule pédale, seule la fonction Mute On/Off est active. Utilisez une FS-5L à cette fin.

La touche MUTE doit être réglée sur Off lorsque vous connectez une pédale pour l'activer.

* *Vous ne pouvez pas désactiver la fonction Mute en appuyant sur la pédale si la touche MUTE est activée (témoin MUTE allumé).*

* *Lorsque vous utilisez une pédale FS-5U (de type poussoir), le signal n'est coupé que lorsque la pédale est appuyée.*

Le fonctionnement de la pédale avec le système anti-Larsen est indiqué ci-dessous.

- Lorsque le bouton FREQUENCY est placé entre L et H, la pédale active/désactive la fonction anti-Larsen.
- Lorsque le bouton FREQUENCY est placé sur AUTO, la pédale active la touche START de la détection automatique. Maintenez la pédale enfoncée pendant une seconde ou plus place la détection en mode d'attente.

(CHORUS, DELAY/REVERB)

En utilisant le câble spécial optionnel (PCS-31) pour connecter deux pédales optionnelles (BOSS FS-5U), vous pouvez utiliser une FS-5U pour activer/désactiver le Chorus et utiliser l'autre FS-5U pour activer/désactiver le délai ou la réverbération.



Lorsque vous connectez un câble 6,35 mm mono pour utiliser une seule pédale, seule la fonction Chorus On/Off est disponible.

* *La fonction de Chorus On/Off fonctionne sur les deux canaux.*

* *Vous ne pouvez pas activer/désactiver le Chorus avec la pédale lorsque la touche CHORUS est sur Off.*

Exemple d'utilisation avec deux canaux

Utilisation d'une guitare avec deux types de micros

CANAL GUITAR :
Capteur Piezo (touche PICKUP = PIEZO)

CANAL MIC/LINE :
Micro magnétique (touche SELECT = LINE)

Vous pouvez équilibrer les volumes en utilisant le bouton VOLUME de chaque canal. Réglez l'égalisation en fonction de chaque micro pour obtenir un son optimal (boutons BASS/MIDDLE/TREBLE).

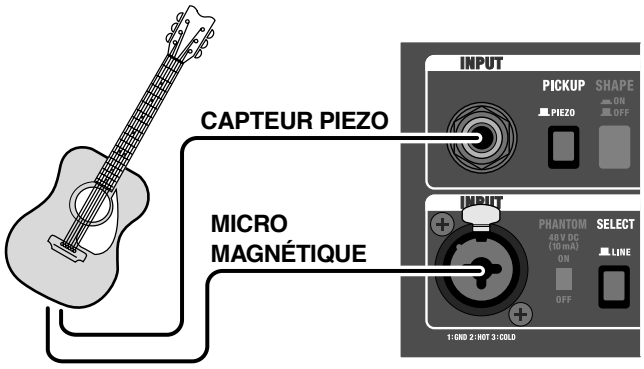

Utilisation d'un micro et d'une guitare

CANAL GUITAR :
Capteur Piezo ou micro magnétique

CANAL MIC/LINE :
Micro à condensateur ou dynamique (touche SELECT = MIC)

Ceci vous permet de mélanger la rondeur sonore dans les médiums du micro avec les aigus délicats du micro.

Activez la touche PHANTOM si vous utilisez un micro à condensateur.

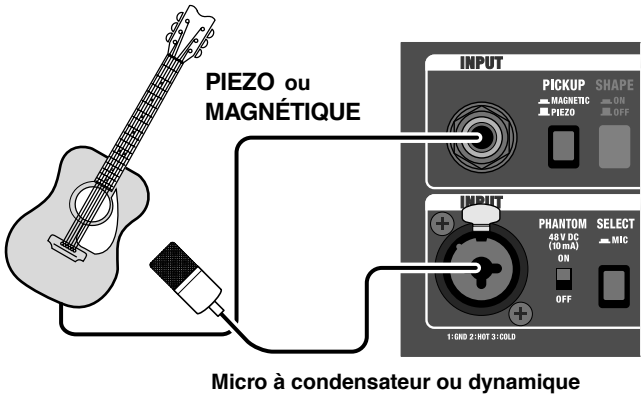

Utilisation de deux guitares

CANAL GUITAR :
Guitare 1 ..... Capteur Piezo ou micro magnétique

CANAL MIC/LINE :
Guitare 2 ..... Micro magnétique (touche SELECT = LINE)

Vous pouvez changer de guitare sans avoir à régler à nouveau le volume et l'égalisation.

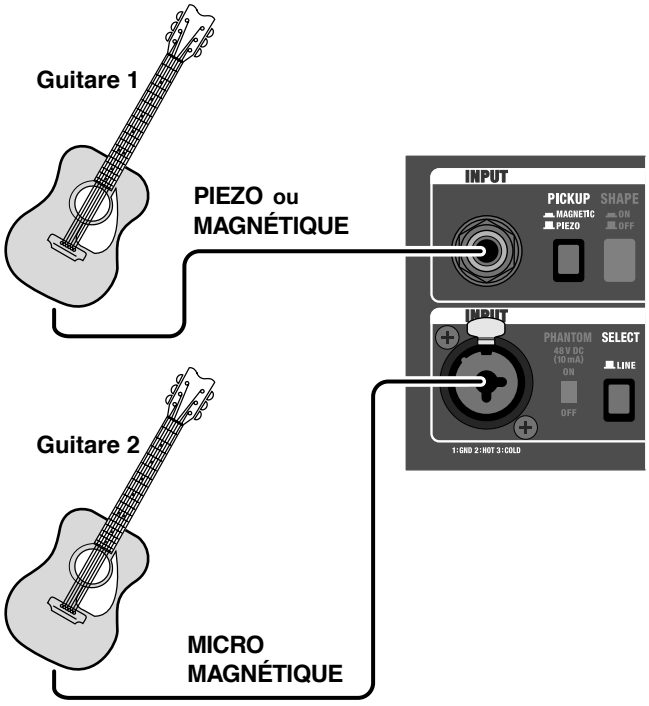

Utilisation du pied pliant

Lorsque vous utilisez l'AC-60 directement au sol, ou sur une surface basse, le pied vous permet de mieux entendre le son en provenance des haut-parleurs.

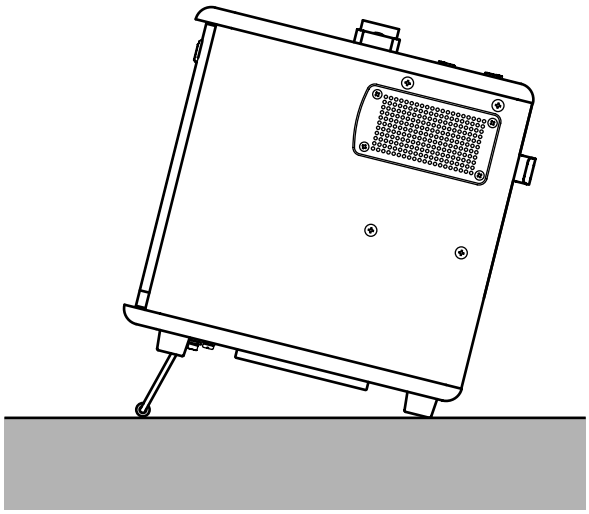

NOTE

- Lorsque vous utilisez le pied pliant, veillez à ce que l'AC-60 reste équilibré.
- Lorsque vous n'utilisez pas le pied, pliez-le et stabilisez-le au bas de l'amplificateur en utilisant les fixations.

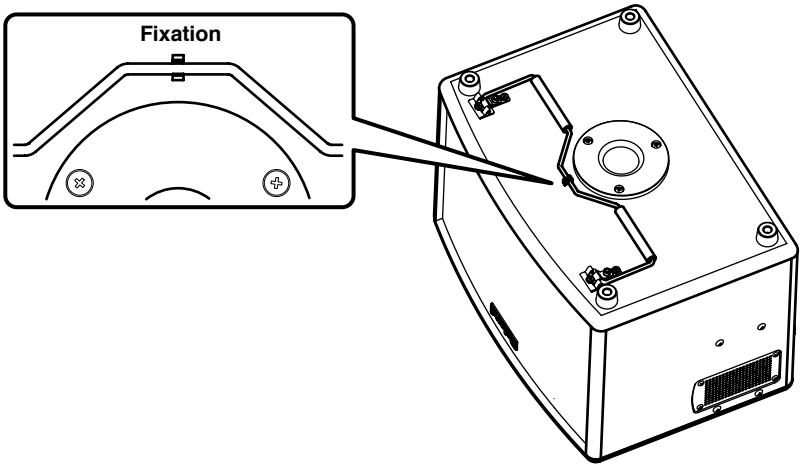

⚠ATTENTION

- Ne jamais soulever et transporter l'AC-60 par son pied.
- Ne jamais poser d'objet sur l'AC-60 lorsque vous utilisez le pied pliant.

Utilisation d’un pied d’enceinte

L’utilisation d’un pied d’enceinte vous permet de placer l’AC-60 à la hauteur optimale pour l’utiliser en retour ou en sonorisation.

⚠ATTENTION

- L’AC-60 a été conçu pour être utilisé uniquement avec des pieds d’enceintes dont les dimensions correspondent aux critères ci-dessous.
  Ne pas l’utiliser avec un pied d’enceinte ne répondant pas à ces critères.

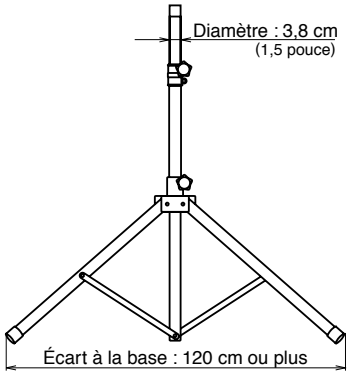

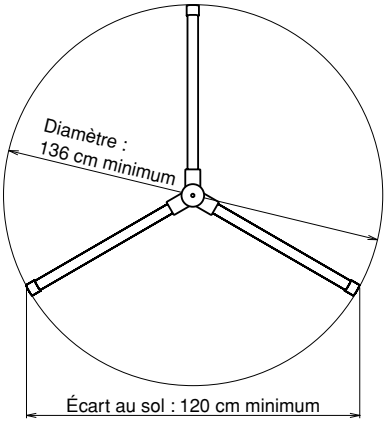

- Avant toute utilisation, réglez le pied d’enceinte avec une hauteur maximale de 165 cm et un écart au sol d’au moins 120 cm, comme indiqué ci-dessous :

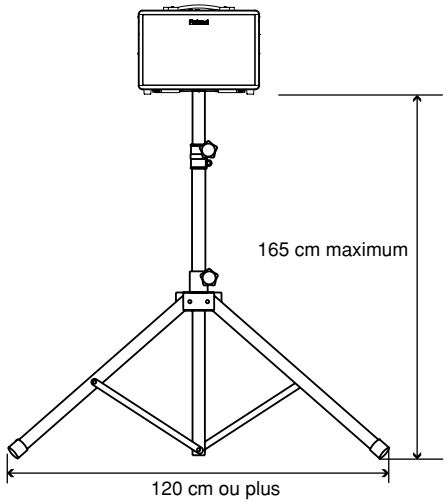

- L’utilisation d’un pied d’enceinte ne répondant pas aux critères de gauche ou réglé à une hauteur supérieure à 165 cm, ou avec un écart au sol inférieur à 120 cm peut entraîner des dommages aux équipements ou aux personnes par chute du pied.
- Lorsque vous utilisez l’AC-60 avec un pied d’enceinte, le pied doit être placé sur une surface horizontale et stable.
- Laissez suffisamment de longueur aux câbles connectés à l’AC-60 pour éviter qu’une personne s’entravant dans les câbles ne fasse tomber l’amplificateur.
- Pour éviter tout accident lié à la chute de l’amplificateur, ne jamais poser d’objet sur l’AC-60 lorsqu’il est installé sur un pied d’enceinte.
- Veillez à toujours vous faire assister par une personne lorsque vous installez l’AC-60 sur un pied d’enceinte, ou lorsque vous réglez la hauteur du pied avec l’AC-60 installé.

Synoptique

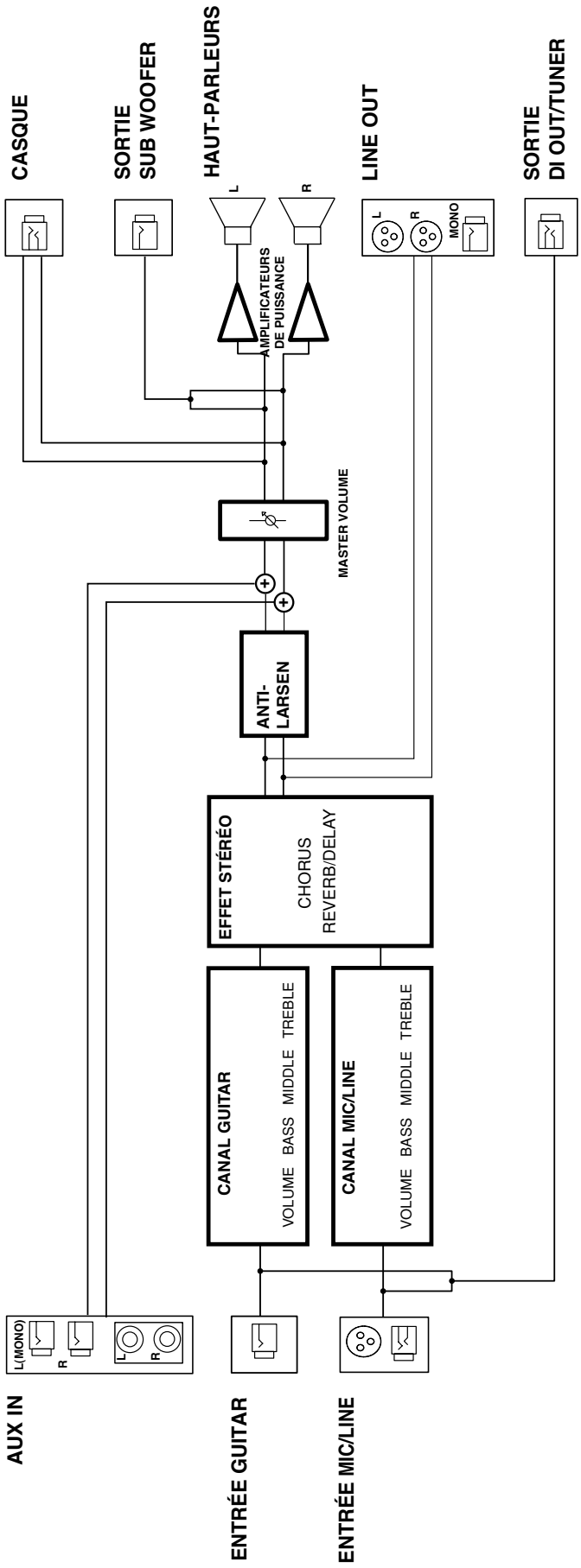
CASQUE
SORTIE SUB WOOFER
HAUT-PARLEURS
L
R
LINE OUT
L
R
MONO
SORTIE DI OUT/TUNER
AMPLIFICATEURS DE PUISSANCE
MASTER VOLUME
ANTI-LARSEN
EFFET STÉRÉO
CHORUS
REVERB/DELAY
CANAL GUITAR
VOLUME BASS MIDDLE TREBLE
CANAL MIC/LINE
VOLUME BASS MIDDLE TREBLE
L(MONO)
R
L
R
AUX IN
ENTRÉE GUITAR
ENTRÉE MIC/LINE

Caractéristiques

Puissance de sortie
30 W + 30 W

Niveau nominal d'entrée (à 1 kHz)
Canal GUITAR : -10 dBu
Canal MIC/LINE : -50/-10 dBu
AUX IN : -10 dBu

Niveau nominal de sortie (à 1 kHz)
DI/TUNER OUT : +4 dBu
LINE OUT : +4 dBu
SUB WOOFER OUT : +4 dBu

* *0 dBu = 0,775 Veff.*

Haut-parleurs
16 cm (6,5 pouces) x 2

Réglages
(Canal GUITAR)
Touche PICKUP (PIEZO/MAGNETIC)
Touche SHAPE
Bouton VOLUME
Boutons d'égalisation (BASS, MIDDLE, TREBLE)
Touche CHORUS

(Canal MIC/LINE)
Touche PHANTOM
Touche SELECT (MIC/LINE)
Bouton VOLUME
Bouton d'égalisation (BASS, MIDDLE, TREBLE)
Touche CHORUS

Bouton CHORUS
Bouton REVERB/DELAY

(ANTI-LARSEN)
Bouton FREQUENCY
Touche START

Touche MUTE
Bouton MASTER
Interrupteur POWER

Témoins
CHORUS (canal GUITAR, canal MIC/LINE)
ANTI-FEEDBACK
MUTE
POWER

Connecteurs
Entrée GUITAR (Jack 6,35 mm)
Entrée MIC/LINE (XLR, Jack 6,35 mm)
AUX IN (RCA, Jack 6,35 mm)
DI/TUNER OUT Jack (Jack stéréo 6,35 mm)
LINE OUT (XLR, Jack 6,35 mm)
SUB WOOFER OUT (Jack 6,35 mm)
PHONES (Jack stéréo 6,35 mm)
FOOT SWITCH (Jack stéréo 6,35 mm)

Alimentation
117 Vca, 230 Vca, 240 Vca

Consommation électrique
68 W

Dimensions
380 (l) x 270 (p) x 268 (h) mm

Poids
9,8 kg

Accessoires
Protection de transport
Mode d'emploi

Options
Pédales : BOSS FS-5L (Mute On/Off), BOSS FS-5U
Câble de connexion : PCS-31

* *Dans le but d'améliorer le produit, les caractéristiques et/ou l'apparence de ce produit sont sujettes à modification sans préavis.*

Pays de l'UE

CE Cet appareil est conforme aux directives européennes EMC 89/336/EEC et LVD 73/23/EEC.

For the USA

FEDERAL COMMUNICATIONS COMMISSION
RADIO FREQUENCY INTERFERENCE STATEMENT

This equipment has been tested and found to comply with the limits for a Class B digital device, pursuant to Part 15 of the FCC Rules. These limits are designed to provide reasonable protection against harmful interference in a residential installation. This equipment generates, uses, and can radiate radio frequency energy and, if not installed and used in accordance with the instructions, may cause harmful interference to radio communications. However, there is no guarantee that interference will not occur in a particular installation. If this equipment does cause harmful interference to radio or television reception, which can be determined by turning the equipment off and on, the user is encouraged to try to correct the interference by one or more of the following measures:

- Reorient or relocate the receiving antenna.
- Increase the separation between the equipment and receiver.
- Connect the equipment into an outlet on a circuit different from that to which the receiver is connected.
- Consult the dealer or an experienced radio/TV technician for help.

This device complies with Part 15 of the FCC Rules. Operation is subject to the following two conditions:
(1) This device may not cause harmful interference, and
(2) This device must accept any interference received, including interference that may cause undesired operation.

Tested To Comply With FCC Standards

FOR HOME OR OFFICE USE

Unauthorized changes or modification to this system can void the users authority to operate this equipment.
This equipment requires shielded interface cables in order to meet FCC class B Limit.

For Canada

NOTICE

This Class B digital apparatus meets all requirements of the Canadian Interference-Causing Equipment Regulations.

AVIS

Cet appareil numérique de la classe B respecte toutes les exigences du Règlement sur le matériel brouilleur du Canada.